ISUZU

Seria N / Seria F

Modele Euro VI - OBDC

Katalog **2017**

ISUZU
n-evolution

ISUZU
n-evolution

ISUZU
ISUZU

Spis Treści

SERIA N

3,5 ton	4-11
5,5 ton	12-13
6,5 ton	14-15
7,5 ton	16-21

SERIA F

11 ton	22-25
12 ton	26-29
14 ton	30-31

Uwaga: Podane zostały przykładowe wymiary oraz wagi. Za dopełnienie wymagań prawnych odpowiedzialne pozostają firmy zabudowujące pojazd. Isuzu nie ponosi odpowiedzialności za jakiekolwiek informacje które zawierają niezgodne dane opisy lub ilustracje.

Wymiary (mm)

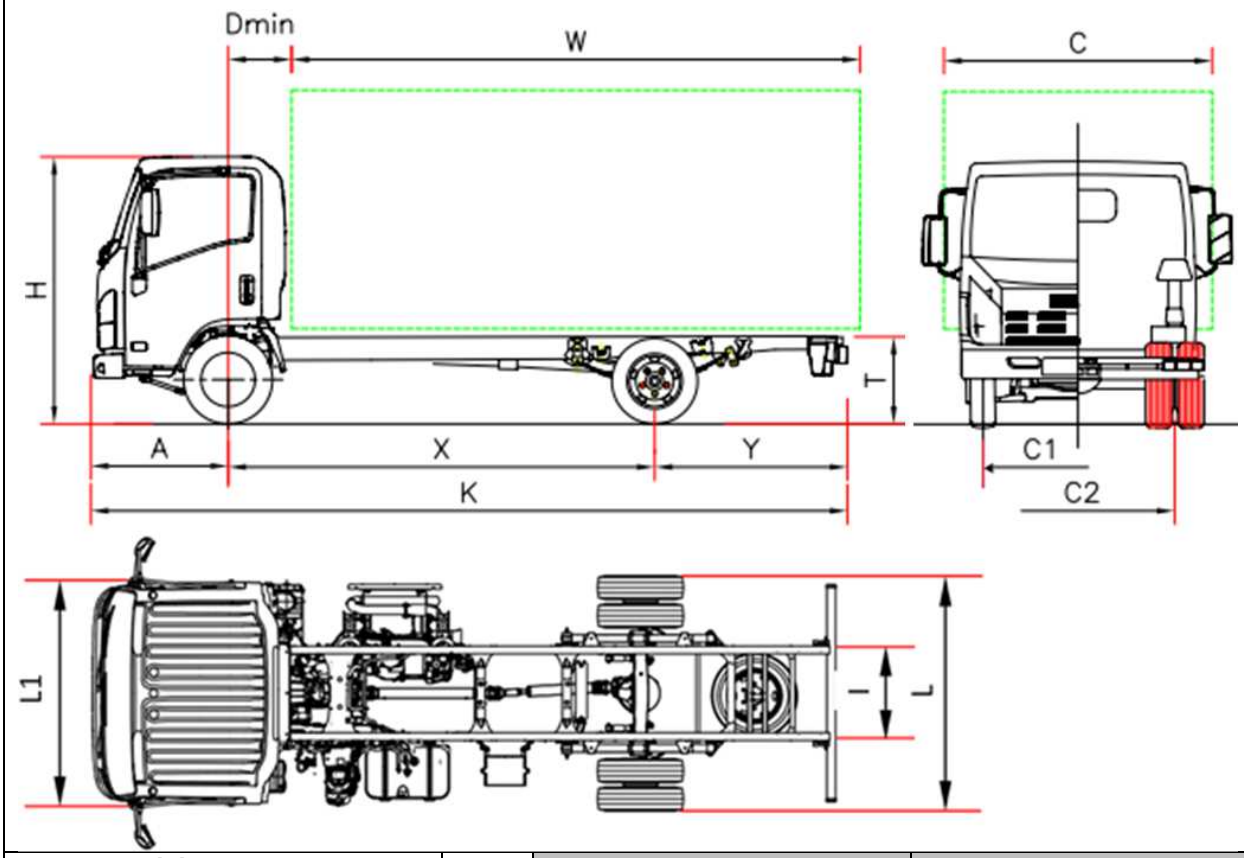

Nazwa Modelu		L35 F	L 35 H
Rozstaw osi	X	2750	3350
Długość całkowita	K	5295	6015
Długość zabudowy min[1]	W	3535	4255
Długość zabudowy max[1]	W	3865	4490
Zwis tylny	Y	1435	1555
Wysokość ramy (bez obciążenia)	T	730	720
Wysokość podwozia z kabiną (bez obciążenia)	H	2150	2160
Szerokość podwozia	L	1865	
Szerokość kabiny [2]	L1	1815	
Szerokość nadwozia[3]	C	2120	
Dł. od osi przedniej do początku kabiny	Dmin	650	
Zwis przedni	A	1110	
Wewntętrzny rozmiar ramy	I	700	
Rozstaw kół przednich	C1	1475	
Rozstaw kół tylnych	C2	1425	
Prześwit minimalny	-	190	
Wagi (kg)			
Masa własna[4]		2085	
Oś przednia bez obciążenia		1480	
Oś tylna bez obciążenia		605	
Dopuszczalna całkowita masa pojazdu		3500	
Max. nacisk osi Przód/Tył		2100 / 2435	
Max. masa przyczepy bez/z hamulcem		750 / 3500	

1. Długość zabudowy podana w odniesieniu do równomiernie załadowanego pojazdu dla maksymalnego obciążenia każdej osi (wymiary podane w C.O.C bez zmian w konstrukcji podwozia).
2. Z wyłączeniem lusterek oraz kierunkowskazów bocznych.
3. Opcjonalne szerokości uchwytów bocznych lusterek : 1815/1945 – 1945/2120 – 2120/2275.
4. Podana waga uwzględnia: koło zapasowe, pełen zbiornik paliwa oraz wagę kierowcy 75kg.

Série Bleu - OBDC - 3,5 tony

Rozstawy osi (mm) F 2750 - H 3350

Styczeń 2017

Wyposażenie	NEES 2 zautomatyzowana skrzynia biegów (tylko dla wersji z kierownicą po prawej stronie) Pojazd z kierownicą po prawej stronie o rozstawie F z NEES (dostępny tylko przy indywidualnym zamówieniu)
Wyposażenie standardowe	• EGR – DPD (filtr cząstek stałych) • SCR z Ad-Blue® • Wyświetlacz multi informacyjny • Hamulec wydechowy • Sygnalizacja biegu wstecznego • Immobilizer • Centralny zamek sterowany pilotem • Amortyzacja fotela kierowcy • Elektryczne szyby • Lampy przeciwmgielne • Radio z USB • Poziomowanie świateł • Światła do jazdy dziennej • Regulowana kierownica
Wyposażenie dodatkowe	Klimatyzacja
Silnik	ISUZU 4JJ1E6N Diesel, 4 cylindry 16-zaworowy, common rail bezpośredni wtrysk paliwa, intercooler, turbosprężarka o zmiennej geometrii.Pojemność 2999 cm^3 Moc maks. 110kW (150 KM) przy 2800 obr/min Max. moment obrotowy 375 Nm/1600 – 2800 obr/min Poziom emisji spalin: EURO VI z OBD-C
Systemy bezpieczeństwa	ABS z **BAS** – System wspomagania nagłego hamowania **ESC– Elektroniczna stabilizacja toru jazdy z** ASR SRS – poduszka powietrzna kierowcy
Zbiornik paliwa	68 litrów | 16 litrów Ad-Blue®
Skrzynia biegów	5 biegowa MYY5A – 5.315 - 2.908 - 1.558 - 1.000 - 0.721; Bieg wsteczny 5.068; Przełożenie główne 3.909 (43/11)
Typ skrzyni biegów	MANUALNA | NEES 2 – Zautomatyzowana T/M
Wymiary ramy	Szerokość 65 mm, Wysokość 180 mm, Grubość 4 mm
Ilość miejsc	3
Opony	205/75 R16, koła tylne podwójne
Hamulce	Przód i tył: tarcze wentylowane z okładzinami bezazbestowymi. Mechaniczny hamulec ręczny na wale napędowym za skrzynią biegów. Typ hamulca: ABS sterowany hydraulicznie z elektronicznym wspomaganiem rozdziału hamowania .
Zawieszenie	Przód i Tył: pół eliptyczne resory ze stali stopowej. Hydrauliczne amortyzatory podwójnego działania.
Układ elektryczny	24V - Rozrusznik 90A, 2 akumulatory 70 Ah

L35 ADAPTOR

Série Bleu - OBDC - 3,5 tony

Wymiary (mm)

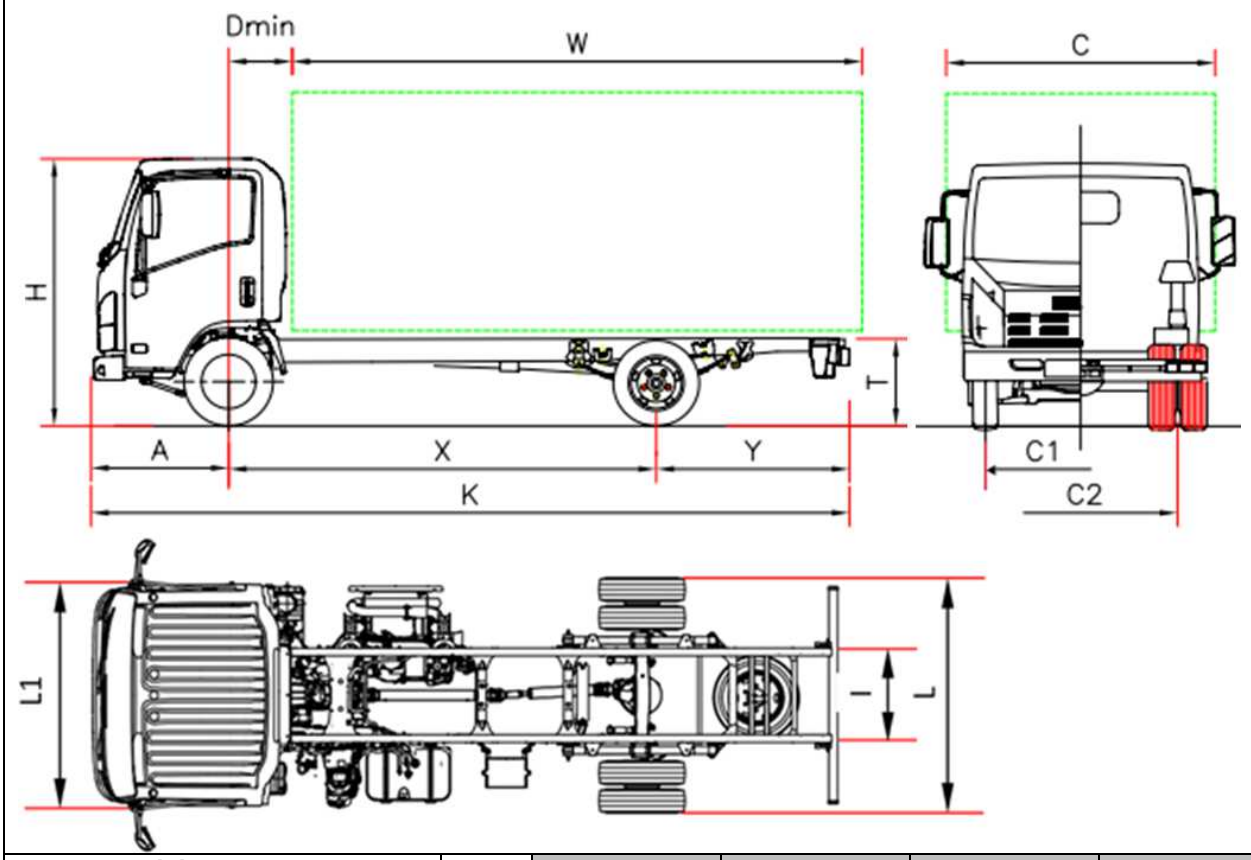

Nazwa Modelu		L 35 F	L 35 H	L 35 K	L 35 L
Rozstaw osi	X	2760	3350	3845 [5]	4175 [5]
Długość całkowita	K	5295	6015	7032	7565
Długość zabudowy min[1]	W	3535	4265	5272	5805
Długość zabudowy max[1]	W	3820	4500	5512	6040
Zwis tylny	Y	1435	1555	2077	2280
Wysokość ramy (bez obciążenia)	T	730	720	720	720
Wysokość podwozia z kabiną (bez obciążenia)	H	2150	2160	2160	2160
Szerokość podwozia	L	1865			
Szerokość kabiny [2]	L1	1815			
Szerokość nadwozia[3]	C	2120			
Dł. od osi przedniej do początku kabiny	Dmin	650			
Zwis przedni	A	1100			
Wewntętrzny rozmiar ramy	I	700			
Rozstaw kół przednich	C1	1395			
Rozstaw kół tylnych	C2	1425			
Prześwit minimalny	-	190			
Wagi (kg)					
Masa własna[4]		2105	2135	2215	2255
Oś przednia bez obciążenia		1500	1500	1540	1550
Oś tylna bez obciążenia		605	635	675	705
Dopuszczalna całkowita masa pojazdu		3500			
Max. nacisk osi Przód/Tył		2100 / 2435			
Max. masa przyczepy bez/z hamulcem		750 / 3500			

1. Długość zabudowy podana w odniesieniu do równomiernie załadowanego pojazdu dla maksymalnego obciążenia każdej osi (wymiary podane w C.O.C bez zmian w konstrukcji podwozia).
2. Z wyłączeniem lusterek oraz kierunkowskazów bocznych.
3. Opcjonalne szerokości uchwytów bocznych lusterek : 1815/1945 – 1945/2120 – 2120/2275.
4. Podana waga uwzględnia: koło zapasowe, pełen zbiornik paliwa oraz wagę kierowcy 75kg
5. Modyfikowany rozstaw osi.

L35 ADAPTOR

Série Bleu - OBDC - 3,5 tony

Rozstawy osi (mm) F 2760 - H 3350 - K 3845 - L 4175

Styczeń 2017

Wyposażenie	NEES 2 zautomatyzowana skrzynia biegów (W/B H, K, L)
Wyposażenie standardowe	• EGR – DPD (filtr cząstek stałych) • SCR z Ad-Blue® • Wyświetlacz multi informacyjny • Hamulec wydechowy • Sygnalizacja biegu wstecznego • Immobilizer • Centralny zamek sterowany pilotem • Amortyzacja fotela kierowcy • Elektryczne szyby • Lampy przeciwmgielne • Radio z USB • Poziomowanie świateł • Światła do jazdy dziennej • Regulowana kierownica
Wyposażenie dodatkowe	Klimatyzacja
Silnik	ISUZU 4JJ1E6N Diesel, 4 cylindry 16-zaworowy, common rail bezpośredni wtrysk paliwa, intercooler, turbosprężarka o zmiennej geometrii.Pojemność 2999 cm^3 Moc maks. 110kW (150 KM) przy 2800 obr/min Max. moment obrotowy 375 Nm/1600 – 2800 obr/min Poziom emisji spalin: EURO VI z OBD-C
Systemy bezpieczeństwa	ABS z **BAS** – System wspomagania nagłego hamowania **ESC– Elektroniczna stabilizacja toru jazdy z** ASR SRS – poduszka powietrzna kierowcy
Zbiornik paliwa	68 litrów (W/B F) / 93 litry | 16 litrów Ad-Blue®
Skrzynia biegów	5 biegowa MYY5A – 5.315 - 2.908 - 1.558 - 1.000 - 0.721; Bieg wsteczny 5.068; Przełożenie główne 3.909 (43/11)
Typ skrzyni biegów	MANUALNA | NEES 2 – Zautomatyzowana T/M
Wymiary ramy	Szerokość 65 mm, Wysokość 180 mm, Grubość 4 mm
Ilość miejsc	3
Opony	205/75 R16, koła tylne podwójne
Hamulce	Przód i tył: tarcze wentylowane z okładzinami bezazbestowymi. Mechaniczny hamulec ręczny na wale napędowym za skrzynią biegów. Typ hamulca: ABS sterowany hydraulicznie z elektronicznym wspomaganiem rozdziału hamowania .
Zawieszenie	Przód: niezależne zawieszenie sprężynowe z podwójnym wahaczem. Tył: pół eliptyczne resory ze stali stopowej. Hydrauliczne amortyzatory podwójnego działania..
Układ elektryczny	24V - Rozrusznik 90A, 2 akumulatory 70 Ah

L35 2xAIRBAG

Série Bleu - OBDC - 3,5 tony

Wymiary (mm)

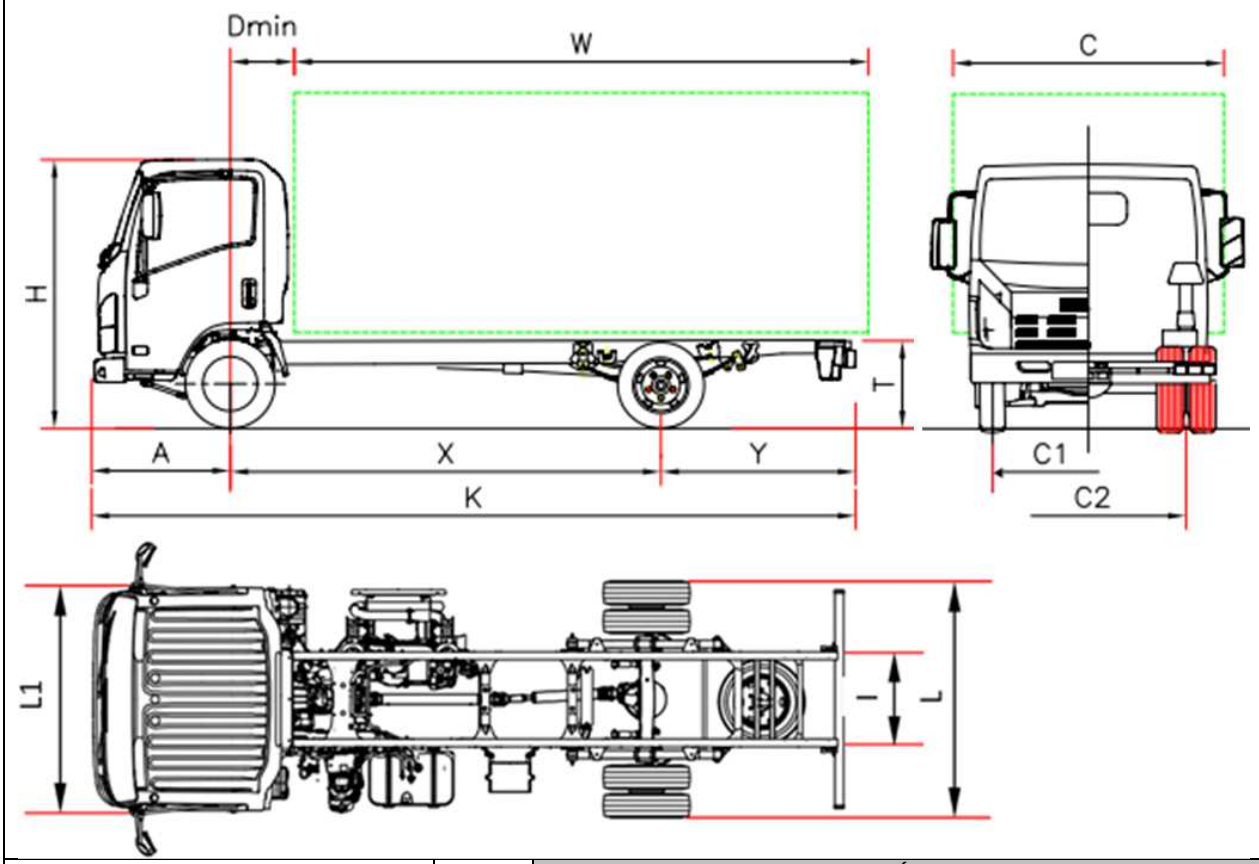

Nazwa Modelu		L 35 PODWÓJNY AIRBAG
Rozstaw osi	X	2750
Długość całkowita	K	5295
Długość zabudowy min[1]	W	3535
Długość zabudowy max[1]	W	3865
Zwis tylny	Y	1435
Wysokość ramy (bez obciążenia)	T	730
Wysokość podwozia z kabiną (bez obciążenia)	H	2150
Szerokość podwozia	L	1865
Szerokość kabiny [2]	L1	1815
Szerokość nadwozia[3]	C	2120
Dł. od osi przedniej do początku kabiny	Dmin	650
Zwis przedni	A	1110
Wewntętrzny rozmiar ramy	I	700
Rozstaw kół przednich	C1	1475
Rozstaw kół tylnych	C2	1425
Prześwit minimalny	-	190
Wagi (kg)		
Masa własna[4]		2105
Oś przednia bez obciążenia		1500
Oś tylna bez obciążenia		605
Dopuszczalna całkowita masa pojazdu		3500
Max. nacisk osi Przód/Tył		2100 / 2435
Max. masa przyczepy bez/z hamulcem		750 / 3500

1. Długość zabudowy podana w odniesieniu do równomiernie załadowanego pojazdu dla maksymalnego obciążenia każdej osi (wymiary podane w C.O.C bez zmian w konstrukcji podwozia).
2. Z wyłączeniem lusterek oraz kierunkowskazów bocznych.
3. Opcjonalne szerokości uchwytów bocznych lusterek : 1815/1945 – 1945/2120 – 2120/2275.
4. Podana waga uwzględnia: koło zapasowe, pełen zbiornik paliwa oraz wagę kierowcy 75kg. AMT: +35 kg (25/10)

L35 2xAIRBAG

Série Bleu - OBDC - 3,5 tony

Rozstaw osi (mm) F 2750

Styczeń 2017

Wyposażenie	NEES 2 zautomatyzowana skrzynia biegów (F)
Wyposażenie standardowe	• EGR – DPD (filtr cząstek stałych) • SCR z Ad-Blue® • Wyświetlacz multi informacyjny • Hamulec wydechowy • Sygnalizacja biegu wstecznego • Immobilizer • Centralny zamek sterowany pilotem • Amortyzacja fotela kierowcy • Elektryczne szyby • Lampy przeciwmgielne • Radio z USB • Poziomowanie świateł • Światła do jazdy dziennej • Regulowana kierownica
Wyposażenie dodatkowe	Klimatyzacja
Silnik	ISUZU 4JJ1E6N Diesel, 4 cylindry 16-zaworowy, common rail bezpośredni wtrysk paliwa, intercooler, turbosprężarka o zmiennej geometrii.Pojemność 2999 cm^3 Moc maks. 110kW (150 KM) przy 2800 obr/min Max. moment obrotowy 375 Nm/1600 – 2800 obr/min Poziom emisji spalin: EURO VI z OBD-C
Systemy bezpieczeństwa	ABS z **BAS** – System wspomagania nagłego hamowania **ESC– Elektroniczna stabilizacja toru jazdy z** ASR SRS – poduszka powietrzna kierowcy oraz pasażera
Zbiornik paliwa	68 litrów | 16 litrów Ad-Blue®
Skrzynia biegów	5 biegowa MYY5A – 5.315 - 2.908 - 1.558 - 1.000 - 0.721; Bieg wsteczny 5.068; Przełożenie główne 3.909 (43/11)
Typ skrzyni biegów	MANUALNA | NEES 2 – Zautomatyzowana T/M
Wymiary ramy	Szerokość 65 mm, Wysokość 180 mm, Grubość 4 mm
Ilość miejsc	3
Opony	205/75 R16, koła tylne podwójne
Hamulce	Przód i tył: tarcze wentylowane z okładzinami bezazbestowymi. Mechaniczny hamulec ręczny na wale napędowym za skrzynią biegów. Typ hamulca: ABS sterowany hydraulicznie z elektronicznym wspomaganiem rozdziału hamowania .
Zawieszenie	Przód i Tył: pół eliptyczne resory ze stali stopowej. Hydrauliczne amortyzatory podwójnego działania.
Układ elektryczny	24V - Rozrusznik 90A, 2 akumulatory 70 Ah

Wymiary (mm)

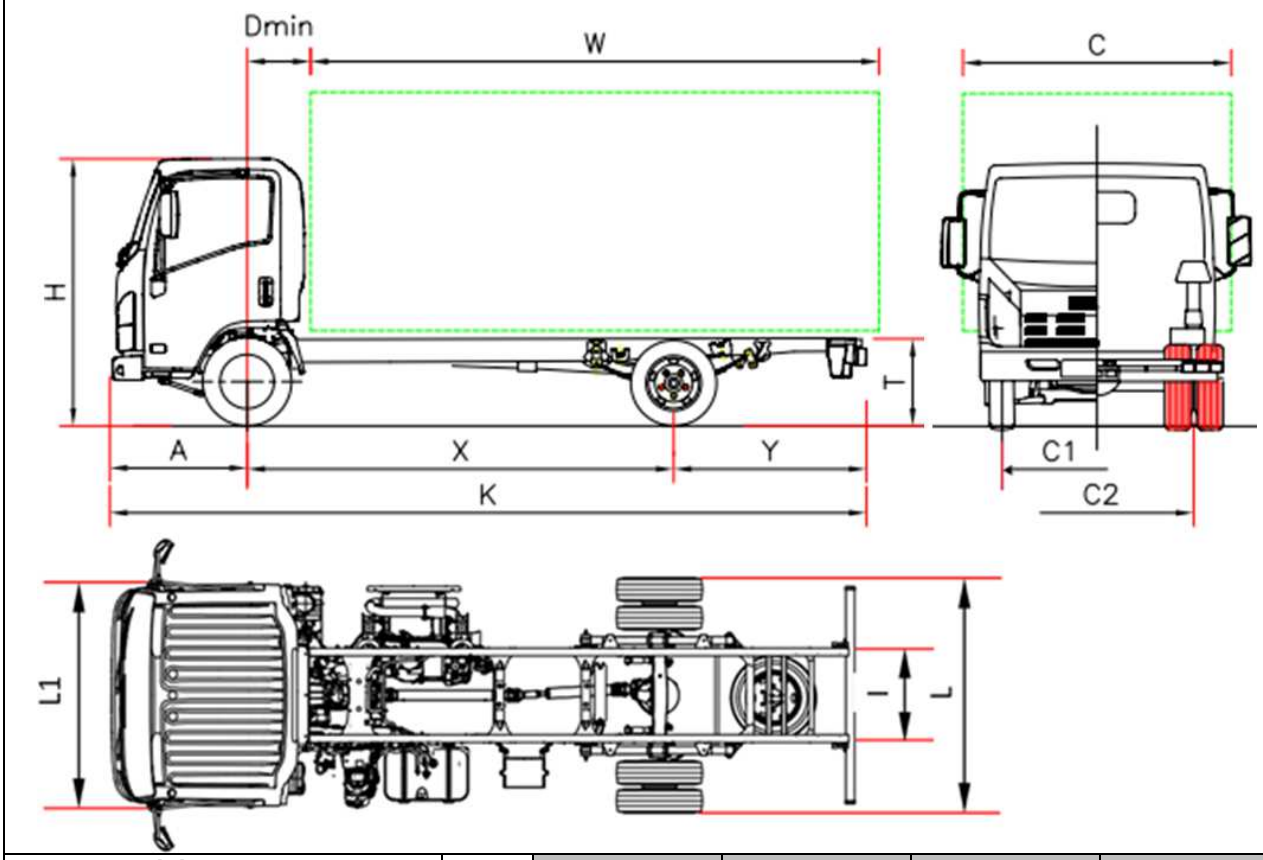

Nazwa Modelu		N 35 F	N 35 H	N 35 K	N 35 L
Rozstaw osi	X	2800	3395	3845 [5]	4175 [5]
Długość całkowita	K	5235	6085	7032	7565
Długość zabudowy min[1]	W	3480	4325	5272	5805
Długość zabudowy max[1]	W	3775	4615	5502	6030
Zwis tylny	Y	1330	1595	2077	2280
Wysokość ramy (bez obciążenia)	T	725	720	720	720
Wysokość podwozia z kabiną (bez obciążenia)	H	2225			
Szerokość podwozia	L	1925			
Szerokość kabiny [2]	L1	2040			
Szerokość nadwozia[3]	C	2345			
Dł. od osi przedniej do początku kabiny	Dmin	650			
Zwis przedni	A	1110			
Wewntętrzny rozmiar ramy	I	750			
Rozstaw kół przednich	C1	1680			
Rozstaw kół tylnych	C2	1485			
Prześwit minimalny	-	190			
Wagi (kg)					
Masa własna[4]		2225	2255	2335	2375
Oś przednia bez obciążenia		1525	1560	1600	1610
Oś tylna bez obciążenia		700	695	735	765
Dopuszczalna całkowita masa pojazdu		3500			
Max. nacisk osi Przód/Tył		2100 / 2435			
Max. masa przyczepy bez/z hamulcem		750 / 3500			

1. Długość zabudowy podana w odniesieniu do równomiernie załadowanego pojazdu dla maksymalnego obciążenia każdej osi (wymiary podane w C.O.C bez zmian w konstrukcji podwozia).
2. Z wyłączeniem lusterek oraz kierunkowskazów bocznych.
3. Opcjonalne szerokości uchwytów bocznych lusterek : 1815/1945 – 1945/2120 – 2120/2275.
4. Podana waga uwzględnia: koło zapasowe, pełen zbiornik paliwa oraz wagę kierowcy 75kg. AMT: +35 kg (25/10)
5. Modyfikowany rozstaw osi

Rozstawy osi (mm) F 2800 - H 3395 - K 3845 - 4175

Styczeń 2017

Wyposażenie	NEES 2 zautomatyzowana skrzynia biegów
Wyposażenie standardowe	• EGR – DPD (filtr cząstek stałych) • SCR con Ad-Blue® • Wyświetlacz multi informacyjny • Hamulec wydechowy • Podgrzewane i elektryczne lusterka boczne • Sygnalizacja biegu wstecznego • Immobilizer • Centralny zamek sterowany pilotem • Elektryczne szyby • Amortyzacja fotela kierowcy • Radio z USB • Lampy przeciwmgielne • Poziomowanie świateł • Światła do jazdy dziennej • Regulowana kierownica • Uchwyt na kubek oraz osłona przeciwsłoneczna tylko po stronie kierowcy
Wyposażenie dodatkowe	Klimatyzacja
Silnik	ISUZU 4JJ1E6N Diesel, 4 cylindry 16-zaworowy, common rail bezpośredni wtrysk paliwa, intercooler, turbosprężarka o zmiennej geometrii.Pojemność 2999 cm^3 Moc maks. 110kW (150 KM) przy 2800 obr/min Max. moment obrotowy 375 Nm/1600 – 2800 obr/min Poziom emisji spalin: EURO VI z OBD-C
Systemy bezpieczeństwa	ABS z **BAS** – System wspomagania nagłego hamowania **ESC– Elektroniczna stabilizacja toru jazdy z** ASR SRS – poduszka powietrzna kierowcy
Zbiornik paliwa	68 litrów W/B F; 90 l W/B H-K-L | 16 litrów Ad-Blue®
Skrzynia biegów	5 biegowa MYY5A – 5.315 - 2.908 - 1.558 - 1.000 - 0.721; Bieg wsteczny 5.068; Przełożenie główne 3.909 (43/11)
Typ skrzyni biegów	MANUALNA | NEES 2 – Zautomatyzowana T/M
Wymiary ramy	Szerokość 70 mm, Wysokość 214 mm, Grubość 5 mm
Ilość miejsc	3
Opony	205/75 R16, koła tylne podwójne
Hamulce	Przód i tył: tarcze wentylowane z okładzinami bezazbestowymi. Mechaniczny hamulec ręczny na wale napędowym za skrzynią biegów. Typ hamulca: ABS sterowany hydraulicznie z elektronicznym wspomaganiem rozdziału hamowania .
Zawieszenie	Przód i Tył: pół eliptyczne resory ze stali stopowej. Hydrauliczne amortyzatory podwójnego działania.
Układ elektryczny	24V - Rozrusznik 90A, 2 akumulatory 70 Ah

Wymiary (mm)

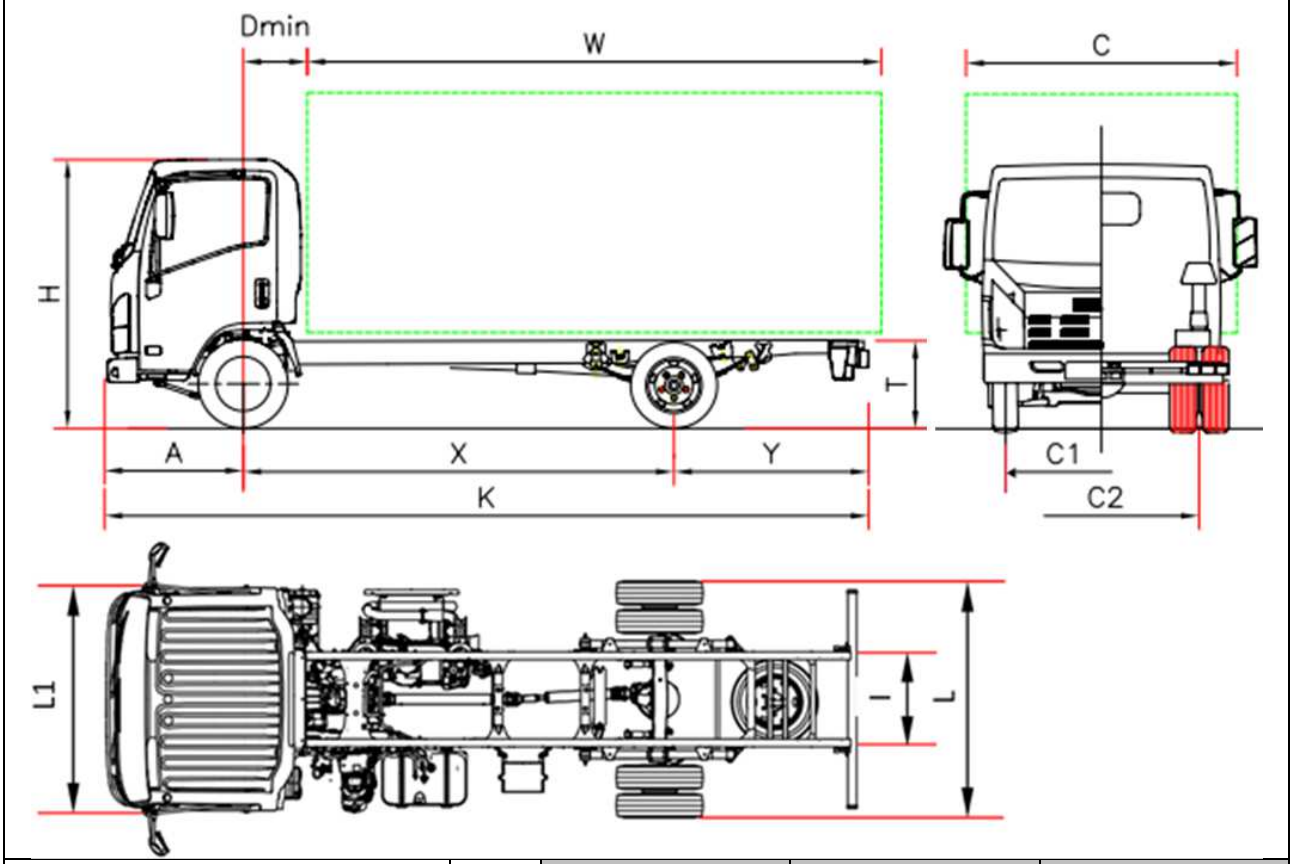

Nazwa Modelu		M 55 E	M 55 F	M 55 H
Rozstaw osi	X	2500	2750	3350
Długość całkowita	K		5295	6020
Długość zabudowy min[1]	W		3535	4255
Długość zabudowy max[1]	W		3866	4485
Zwis tylny	Y		1435	1555
Wysokość ramy (bez obciążenia)	T		740	735
Wysokość podwozia z kabiną (bez obciążenia)	H		2150	2160
Szerokość podwozia	L	1865		
Szerokość kabiny [2]	L1	1815		
Szerokość nadwozia[3]	C	2120		
Dł. od osi przedniej do początku kabiny	Dmin	650		
Zwis przedni	A	1110		
Wewntętrzny rozmiar ramy	I	700		
Rozstaw kół przednich	C1	1475		
Rozstaw kół tylnych	C2	1425		
Prześwit minimalny	-	190		
Wagi (kg)				
Masa własna[4]			2235	2280
Oś przednia bez obciążenia			1555	1560
Oś tylna bez obciążenia			680	720
Dopuszczalna całkowita masa pojazdu		5500		
Max. nacisk osi Przód/Tył		2100 / 3980		
Max. masa przyczepy bez/z hamulcem		750 / 3500		

1. Długość zabudowy podana w odniesieniu do równomiernie załadowanego pojazdu dla maksymalnego obciążenia każdej osi (wymiary podane w C.O.C bez zmian w konstrukcji podwozia).
2. Z wyłączeniem lusterek oraz kierunkowskazów bocznych.
3. Opcjonalne szerokości uchwytów bocznych lusterek : 1815/1945 – 1945/2120 – 2120/2275.
4. Podana waga uwzględnia: koło zapasowe, pełen zbiornik paliwa oraz wagę kierowcy 75kg. AMT: +35 kg (25/10)

Série Bleu - OBDC - 5,5 *tony*

Rozstawy osi (mm) E 2500 - F 2750 - H 3350

Styczeń 2017

Wyposażenie	NEES 2 zautomatyzowana skrzynia biegów Dla rozstawu osi F z kierownicą po prawej stronie tylko przy indywidualnym zamówieniu
Wyposażenie standardowe	• EGR – DPD (filtr cząstek stałych) • SCR con Ad-Blue® • Wyświetlacz multi informacyjny • Hamulec wydechowy • Podgrzewane i elektryczne lusterka boczne • Sygnalizacja biegu wstecznego • Immobilizer • Centralny zamek sterowany pilotem • Elektryczne szyby • Amortyzacja fotela kierowcy • Radio z USB • Lampy przeciwmgielne • Poziomowanie świateł • Światła do jazdy dziennej • Regulowana kierownica • Ogranicznik prędkości (90km/h)
Wyposażenie dodatkowe	Klimatyzacja
Silnik	ISUZU 4JJ1E6N Diesel, 4 cylindry 16-zaworowy, common rail bezpośredni wtrysk paliwa, intercooler, turbosprężarka o zmiennej geometrii.Pojemność 2999 cm^3 Moc maks. 110kW (150 KM) przy 2800 obr/min Max. moment obrotowy 375 Nm/1600 – 2800 obr/min Poziom emisji spalin: EURO VI z OBD-C
Systemy bezpieczeństwa	ABS **ESC– Elektroniczna stabilizacja toru jazdy z** ASR **LDWS** – Asystent pasa ruchu SRS poduszka powietrzna kierowcy
Zbiornik paliwa	68 litrów W/B F; 93 litry W/B H | 16 litrów Ad-Blue®
Skrzynia biegów	5 biegowa MYY5A – 5.315 - 2.908 - 1.558 - 1.000 - 0.721; Bieg wsteczny 5.068; Przełożenie główne 3.909 (43/11)
Typ skrzyni biegów	MANUALNA | NEES 2 – Zautomatyzowana T/M
Wymiary ramy	Szerokość 65 mm, Wysokość 180 mm, Grubość 4 mm
Ilość miejsc	3
Opony	205/75 R16, koła tylne podwójne
Hamulce	Przód i tył: tarcze wentylowane z okładzinami bezazbestowymi. Mechaniczny hamulec ręczny na wale napędowym za skrzynią biegów. Typ hamulca: ABS sterowany hydraulicznie z elektronicznym wspomaganiem rozdziału hamowania
Zawieszenie	Przód i Tył: pół eliptyczne resory ze stali stopowej. Hydrauliczne amortyzatory podwójnego działania.
Układ elektryczny	24V - Rozrusznik 90A, 2 akumulatory 70 Ah

Wymiary (mm)

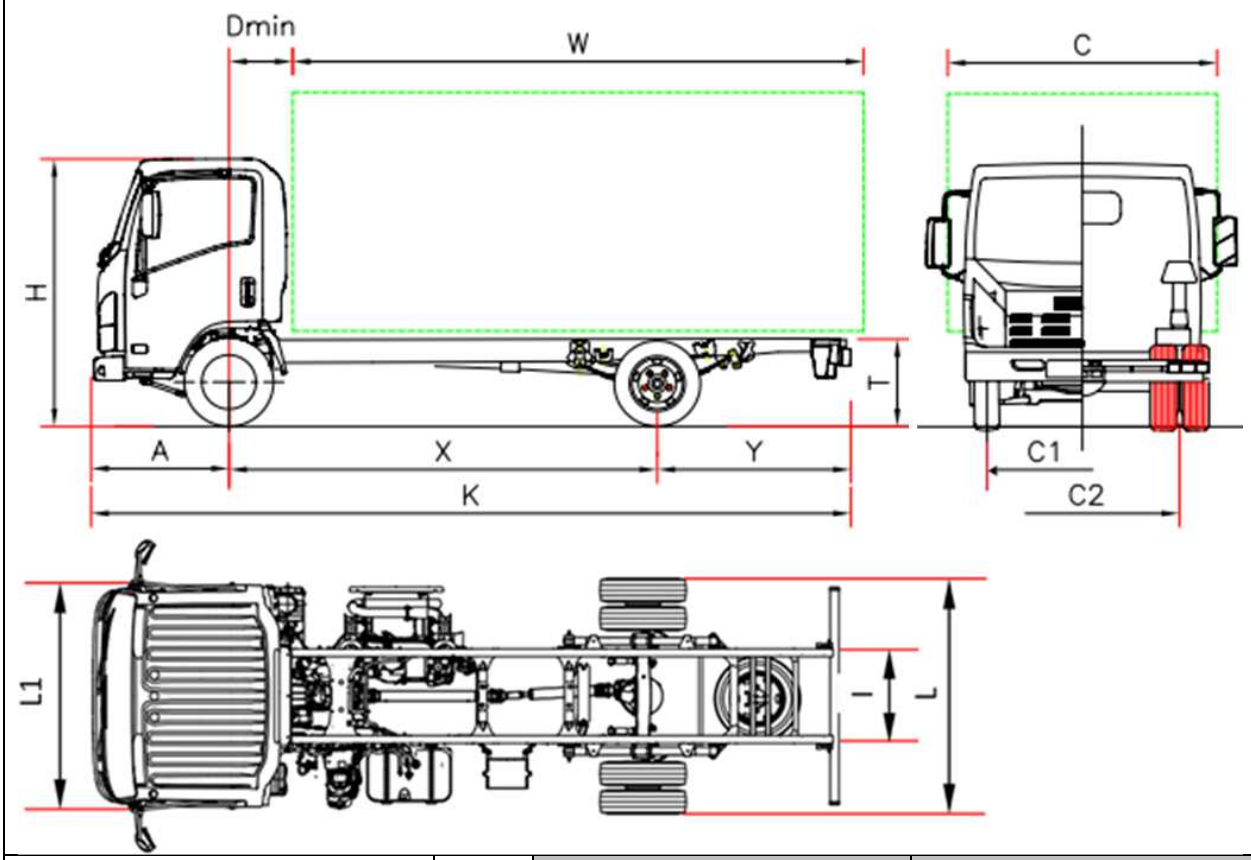

Nazwa Modelu		P 65 H	P 65 K
Rozstaw osi	X	3395	3845
Długość całkowita	K	6090	6735
Długość zabudowy min[1]	W	4325	4975
Długość zabudowy max[1]	W	4610	5265
Zwis tylny	Y	1580	1780
Wysokość ramy (bez obciążenia)	T	800	800
Wysokość podwozia z kabiną (bez obciążenia)	H	2250	
Szerokość podwozia	L	1990	
Szerokość kabiny [2]	L1	2040	
Szerokość nadwozia[3]	C	2345	
Dł. od osi przedniej do początku kabiny	Dmin	650	
Zwis przedni	A	1110	
Wewntętrzny rozmiar ramy	I	750	
Rozstaw kół przednich	C1	1680	
Rozstaw kół tylnych	C2	1525	
Prześwit minimalny	-	210	
Wagi (kg)			
Masa własna[4]		2515	2545
Oś przednia bez obciążenia		1670	1660
Oś tylna bez obciążenia		845	885
Dopuszczalna całkowita masa pojazdu		6500	
Max. nacisk osi Przód/Tył		3100 / 4600	
Max. masa przyczepy bez/z hamulcem		750 / 3500	

1. Długość zabudowy podana w odniesieniu do równomiernie załadowanego pojazdu dla maksymalnego obciążenia każdej osi (wymiary podane w C.O.C bez zmian w konstrukcji podwozia).
2. Z wyłączeniem lusterek oraz kierunkowskazów bocznych.
3. Opcjonalne szerokości uchwytów bocznych lusterek : 1815/1945 – 1945/2120 – 2120/2275.
4. Podana waga uwzględnia: koło zapasowe, pełen zbiornik paliwa oraz wagę kierowcy 75kg. AMT: +35 kg (25/10)

Série Bleu - OBDC - *6/6,5 tony*

Rozstawy osi (mm) H 3395 - K 3845

Styczeń 2017

Wyposażenie	NEES 2 zautomatyzowana skrzynia biegów
Wyposażenie standardowe	• EGR – DPD (filtr cząstek stałych) • SCR con Ad-Blue® • Wyświetlacz multi informacyjny • Hamulec wydechowy • Podgrzewane i elektryczne lusterka boczne • Sygnalizacja biegu wstecznego • Immobilizer • Centralny zamek sterowany pilotem • Elektryczne szyby • Amortyzacja fotela kierowcy • Radio z USB • Lampy przeciwmgielne • Poziomowanie świateł • Światła do jazdy dziennej • Regulowana kierownica • Ogranicznik prędkości (90km/h)
Wyposażenie dodatkowe	Klimatyzacja
Silnik	ISUZU 4JJ1E6N Diesel, 4 cylindry 16-zaworowy, common rail bezpośredni wtrysk paliwa, intercooler, turbosprężarka o zmiennej geometrii.Pojemność 2999 cm^3 Moc maks. 110kW (150 KM) przy 2800 obr/min Max. moment obrotowy 375 Nm/1600 – 2800 obr/min Poziom emisji spalin: EURO VI z OBD-C
Systemy bezpieczeństwa	ABS **ESC– Elektroniczna stabilizacja toru jazdy z** ASR **LDWS** – Asystent pasa ruchu SRS poduszka powietrzna kierowcy oraz pasażera
Zbiornik paliwa	90 litrów | 16 litrów Ad-Blue®
Skrzynia biegów	6 biegowa MYY6S – 5.979 - 3.434 - 1.832 - 1.297 - 1.000 - 0.759; Bieg wsteczny 5.068; Przełożenie główne 4.556 (41/9)
Typ skrzyni biegów	MANUALNA | NEES 2 – Zautomatyzowana T/M
Wymiary ramy	Szerokość 70 mm, Wysokość 214 mm, Grubość 5 mm
Ilość miejsc	3
Opony	215/75 R17,5, koła tylne podwójne
Hamulce	Przód i tył: tarcze wentylowane z okładzinami bezazbestowymi. Mechaniczny hamulec ręczny na wale napędowym za skrzynią biegów. Typ hamulca: ABS sterowany hydraulicznie z elektronicznym wspomaganiem rozdziału hamowania
Zawieszenie	Przód i Tył: pół eliptyczne resory ze stali stopowej. Hydrauliczne amortyzatory podwójnego działania.
Układ elektryczny	24V - Rozrusznik 90A, 2 akumulatory 70 Ah

150KM Série Bleu - OBDC - *7,5 tony*

Wymiary (mm)

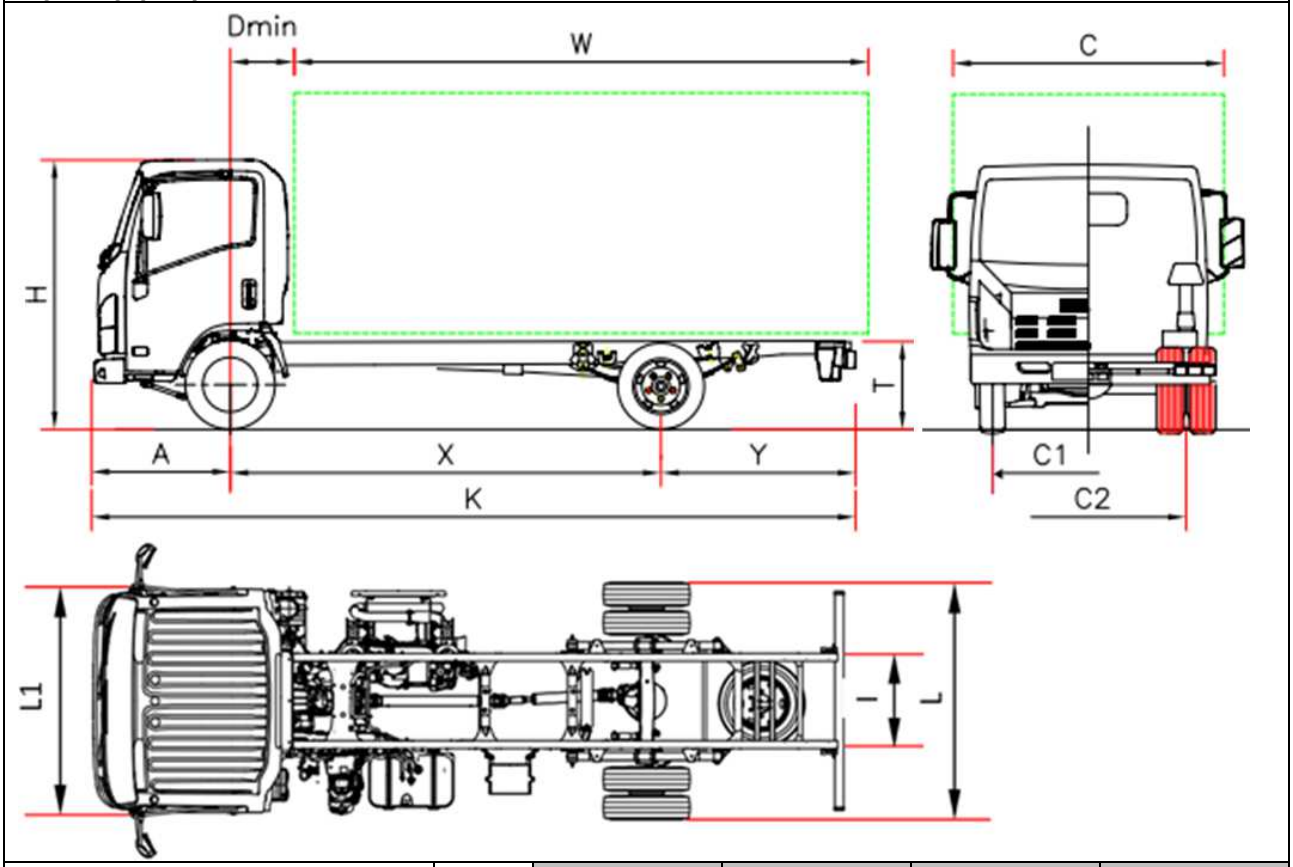

Nazwa Modelu		P 75 F	P 75 H	P 75 K	P 75 M
Rozstaw osi	X	2900 [5]	3365	3815	4475
Długość całkowita	K	5575	6040	6690	7870
Długość zabudowy min[1]	W	3810	4275	4925	6105
Długość zabudowy max[1]	W	4125	4590	5240	6420
Zwis tylny	Y	1560	1560	1760	2280
Wysokość ramy (bez obciążenia)	T	800			
Wysokość podwozia z kabiną (bez obciążenia)	H	2265			
Szerokość podwozia	L	2115			
Szerokość kabiny [2]	L1	2040			
Szerokość nadwozia[3]	C	2345			
Dł. od osi przedniej do początku kabiny	Dmin	650			
Zwis przedni	A	1110			
Wewntętrzny rozmiar ramy	I	850			
Rozstaw kół przednich	C1	1680			
Rozstaw kół tylnych	C2	1650			
Prześwit minimalny	-	210			
Wagi (kg)					
Masa własna[4]		2620	2620	2640	2695
Oś przednia bez obciążenia		1665	1665	1695	1765
Oś tylna bez obciążenia		995	955	945	930
Dopuszczalna całkowita masa pojazdu		7500			
Max. nacisk osi Przód/Tył		3100 / 6000			
Max. masa przyczepy bez/z hamulcem		750 / 3500			

1. Długość zabudowy podana w odniesieniu do równomiernie załadowanego pojazdu dla maksymalnego obciążenia każdej osi (wymiary podane w C.O.C bez zmian w konstrukcji podwozia).
2. Z wyłączeniem lusterek oraz kierunkowskazów bocznych.
3. Opcjonalne szerokości uchwytów bocznych lusterek : 2040/2170 – 2170/2345 – 2345/2500
4. Podana waga uwzględnia: koło zapasowe, pełen zbiornik paliwa oraz wagę kierowcy 75kg. AMT: +35 kg (25/10)
5. Modyfikowany rozstaw osi.

150KM Série Bleu - OBDC - *7,5 tony*

Rozstawy osi (mm) F 2900 - H 3365 - K 3815 - M 4475

Styczeń 2017

Wyposażenie	NEES 2 zautomatyzowana skrzynia biegów Dla rozstawu osi H z kierownicą po prawej stronie tylko przy indywidualnym zamówieniu
Wyposażenie standardowe	• EGR – DPD (filtr cząstek stałych) • SCR con Ad-Blue® • Wyświetlacz multi informacyjny • Hamulec wydechowy • Podgrzewane i elektryczne lusterka boczne • Sygnalizacja biegu wstecznego • Immobilizer • Centralny zamek sterowany pilotem • Elektryczne szyby • Amortyzacja fotela kierowcy • Radio z USB • Lampy przeciwmgielne • Poziomowanie świateł • Światła do jazdy dziennej • Regulowana kierownica • Ogranicznik prędkości (90km/h)
Wyposażenie dodatkowe	Klimatyzacja
Silnik	ISUZU 4JJ1E6N Diesel, 4 cylindry 16-zaworowy, common rail bezpośredni wtrysk paliwa, intercooler, turbosprężarka o zmiennej geometrii.Pojemność 2999 cm^3 Moc maks. 110kW (150 KM) przy 2800 obr/min Max. moment obrotowy 375 Nm/1600 – 2800 obr/min Poziom emisji spalin: EURO VI z OBD-C
Systemy bezpieczeństwa	ABS **ESC– Elektroniczna stabilizacja toru jazdy z** ASR **LDWS** – Asystent pasa ruchu SRS poduszka powietrzna kierowcy oraz pasażera
Zbiornik paliwa	90 litrów | 16 litrów Ad-Blue®
Skrzynia biegów	6 biegowa MYY6S – 5.979 - 3.434 - 1.832 - 1.297 - 1.000 - 0.759; Bieg wsteczny 5.068; Przełożenie główne 4.556 (41/9)
Typ skrzyni biegów	MANUALNA | NEES 2 – Zautomatyzowana T/M
Wymiary ramy	Szerokość 70 mm, Wysokość 216 mm, Grubość 6 mm
Ilość miejsc	3
Opony	215/75 R17,5, koła tylne podwójne
Hamulce	Przód i tył: tarcze wentylowane z okładzinami bezazbestowymi. Mechaniczny hamulec ręczny na wale napędowym za skrzynią biegów. Typ hamulca: ABS sterowany hydraulicznie z elektronicznym wspomaganiem rozdziału hamowania
Zawieszenie	Przód i Tył: pół eliptyczne resory ze stali stopowej. Hydrauliczne amortyzatory podwójnego działania.
Układ elektryczny	24V - Rozrusznik 90A, 2 akumulatory 100 Ah

190KM Série Bleu - OBDC - *7,5 tony*

Wymiary (mm)

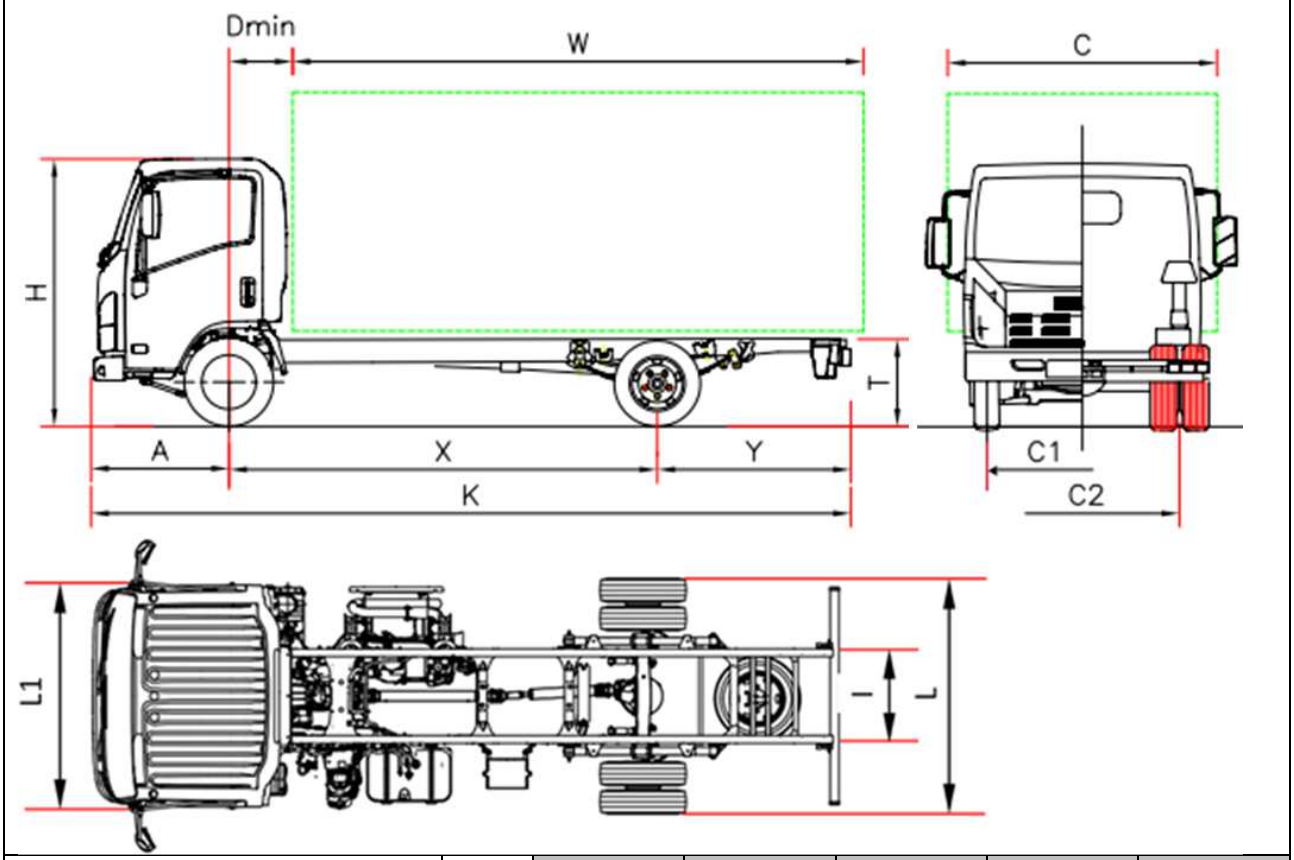

Nazwa Modelu		P 75 F	P 75 H	P 75 K	P 75 M	P 75 Q
Rozstaw osi	X	2900 [5]	3365	3815	4475	5300 [5]
Długość całkowita	K	5570	6040	6690	7870	9250
Długość zabudowy min[1]	W	3750	4215	4865	6045	7430
Długość zabudowy max[1]	W	4065	4530	5180	6360	7745
Zwis tylny	Y	1560	1560	1760	2280	2840
Wysokość ramy (bez obciążenia)	T	800				
Wysokość podwozia z kabiną (bez obciążenia)	H	2265				
Szerokość podwozia	L	2115				
Szerokość kabiny [2]	L1	2040				
Szerokość nadwozia[3]	C	2345				
Dł. od osi przedniej do początku kabiny	Dmin	710				
Zwis przedni	A	1110				
Wewntętrzny rozmiar ramy	I	850				
Rozstaw kół przednich	C1	1680				
Rozstaw kół tylnych	C2	1650				
Prześwit minimalny	-	210				
Wagi (kg)						
Masa własna[4]		2830	2830	2850	2905	3025
Oś przednia bez obciążenia		1840	1830	1860	1930	1970
Oś tylna bez obciążenia		990	1000	990	975	1055
Dopuszczalna całkowita masa pojazdu		7500				
Max. nacisk osi Przód/Tył		3100 / 6000				
Max. masa przyczepy bez/z hamulcem		750 / 3500				

1. Długość zabudowy podana w odniesieniu do równomiernie załadowanego pojazdu dla maksymalnego obciążenia każdej osi (wymiary podane w C.O.C bez zmian w konstrukcji podwozia).
2. Z wyłączeniem lusterek oraz kierunkowskazów bocznych.
3. Opcjonalne szerokości uchwytów bocznych lusterek : 2040/2170 – 2170/2345 – 2345/2500
4. Podana waga uwzględnia: koło zapasowe, pełen zbiornik paliwa oraz wagę kierowcy 75kg. AMT: +35 kg (25/10)
5. Modyfikowany rozstaw osi.

190KM Série Bleu - OBDC - *7,5 tony*

Rozstawy osi (mm) F 2900 - H 3365 - K 3815 - M 4475 - Q 5300

Styczeń 2017

Wyposażenie	NEES 2 zautomatyzowana skrzynia biegów z tempomatem Dla rozstawu osi H z kierownicą po prawej stronie tylko przy indywidualnym zamówieniu
Wyposażenie standardowe	• EGR – DPD (filtr cząstek stałych) • SCR con Ad-Blue® • Wyświetlacz multi informacyjny • Hamulec wydechowy • Podgrzewane i elektryczne lusterka boczne • Sygnalizacja biegu wstecznego • Immobilizer • Centralny zamek sterowany pilotem • Elektryczne szyby • Amortyzacja fotela kierowcy • Radio z USB • Lampy przeciwmgielne • Poziomowanie świateł • Światła do jazdy dziennej • Regulowana kierownica • Ogranicznik prędkości (90km/h)
Wyposażenie dodatkowe	Klimatyzacja
Silnik	ISUZU 4HK1E6C Diesel, 4 cylindry 16-zaworowy, common rail bezpośredni wtrysk paliwa, intercooler, turbosprężarka o zmiennej geometrii. Pojemność 5193 cm^3 Moc maks. 140kW (190 KM) przy 2600 obr/min Max. moment obrotowy 510 Nm/1600 – 2800 obr/min Poziom emisji spalin: EURO VI update OBD-C
Systemy bezpieczeństwa	ABS **ESC– Elektroniczna stabilizacja toru jazdy z** ASR **LDWS** – Asystent pasa ruchu SRS poduszka powietrzna kierowcy oraz pasażera
Zbiornik paliwa	90 litrów | 16 litrów Ad-Blue®
Skrzynia biegów	6 biegowa MZZ6F 6.369 - 3.767 - 1.966 - 1.355 - 1.000 - 0.782; Bieg wsteczny 6.369; Przełożenie główne 4.100 (41/10)
Typ skrzyni biegów	MANUALNA | NEES 2 – Zautomatyzowana T/M
Wymiary ramy	Szerokość 70 mm, Wysokość 216 mm, Grubość 6 mm
Ilość miejsc	3
Opony	215/75 R17,5, koła tylne podwójne
Hamulce	Przód i tył: tarcze wentylowane z okładzinami bezazbestowymi. Mechaniczny hamulec ręczny na wale napędowym za skrzynią biegów. Typ hamulca: ABS sterowany hydraulicznie z elektronicznym wspomaganiem rozdziału hamowania.
Zawieszenie	Przód i Tył: pół eliptyczne resory ze stali stopowej. Hydrauliczne amortyzatory podwójnego działania
Układ elektryczny	24V - Rozrusznik 90A, 2 akumulatory 100 Ah

P75 CREW

190KM Série Bleu - OBDC - *7,5 tony*

Wymiary (mm)

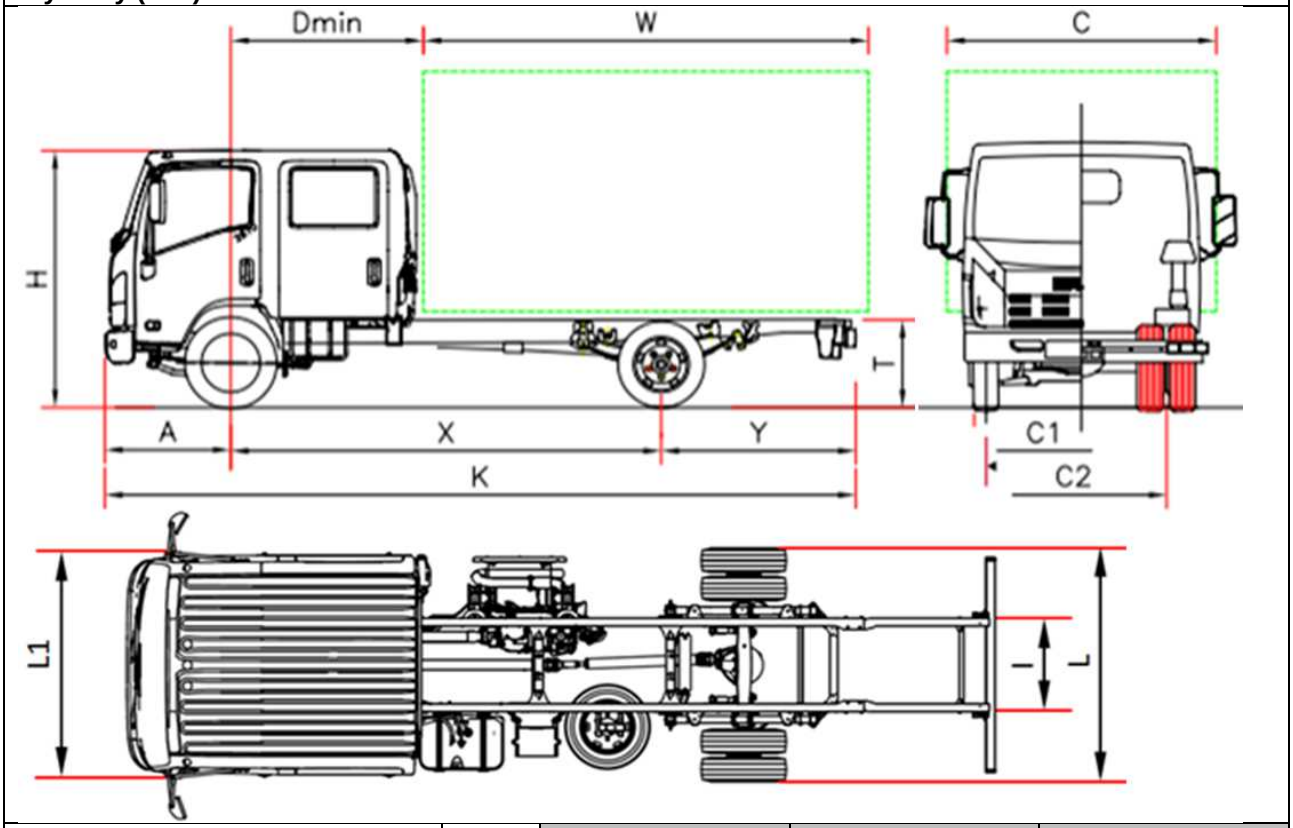

Nazwa Modelu		P 75 H	P 75 M	P 75 Q
Rozstaw osi	X	3365 [5]	4475	5300 [5]
Długość całkowita	K	6040	7870	9250
Długość zabudowy min[1]	W	3225	5055	6440
Długość zabudowy max[1]	W	3540	5370	6755
Zwis tylny	Y	1560	2280	2840
Wysokość ramy (bez obciążenia)	T	800		
Wysokość podwozia z kabiną (bez obciążenia)	H	2280		
Szerokość podwozia	L	2115		
Szerokość kabiny [2]	L1	2040		
Szerokość nadwozia[3]	C	2345		
Dł. od osi przedniej do początku kabiny	Dmin	1700		
Zwis przedni	A	1110		
Wewntętrzny rozmiar ramy	I	850		
Rozstaw kół przednich	C1	1680		
Rozstaw kół tylnych	C2	1650		
Prześwit minimalny	-	210		
Wagi (kg)				
Masa własna[4]		3160	3160	3280
Oś przednia bez obciążenia		2120	2090	2140
Oś tylna bez obciążenia		1040	1070	1140
Dopuszczalna całkowita masa pojazdu		7500		
Max. nacisk osi Przód/Tył		3100 / 6000		
Max. masa przyczepy bez/z hamulcem		750 / 3500		

1. Długość zabudowy podana w odniesieniu do równomiernie załadowanego pojazdu dla maksymalnego obciążenia każdej osi (wymiary podane w C.O.C bez zmian w konstrukcji podwozia).
2. Z wyłączeniem lusterek oraz kierunkowskazów bocznych.
3. Opcjonalne szerokości uchwytów bocznych lusterek : 2040/2170 – 2170/2345 – 2345/2500
4. Podana waga uwzględnia: koło zapasowe, pełen zbiornik paliwa oraz wagę kierowcy 75kg. AMT: +35 kg (25/10)
5. Modyfikowany rozstaw osi.

P75 CREW

190KM Série Bleu - OBDC - *7,5 ton*

Rozstawy osi (mm) H 3365 - M 4475 - Q 5300

Styczeń 2017

Wyposażenie	NEES 2 zautomatyzowana skrzynia biegów z tempomatem
Wyposażenie standardowe	• EGR – DPD (filtr cząstek stałych) • SCR con Ad-Blue® • Wyświetlacz multi informacyjny • Hamulec wydechowy • Podgrzewane i elektryczne lusterka boczne • Sygnalizacja biegu wstecznego • Immobilizer • Centralny zamek sterowany pilotem • Elektryczne szyby • Amortyzacja fotela kierowcy • Radio z USB • Lampy przeciwmgielne • Poziomowanie świateł • Światła do jazdy dziennej • Regulowana kierownica • Ogranicznik prędkości (90km/h)
Wyposażenie dodatkowe	Klimatyzacja
Silnik	ISUZU 4HK1E6C Diesel, 4 cylindry 16-zaworowy, common rail bezpośredni wtrysk paliwa, intercooler, turbosprężarka o zmiennej geometrii. Pojemność 5193 cm^3 Moc maks. 140kW (190 KM) przy 2600 obr/min Max. moment obrotowy 510 Nm/1600 – 2800 obr/min Poziom emisji spalin: EURO VI update OBD-C
Systemy bezpieczeństwa	ABS **ESC– Elektroniczna stabilizacja toru jazdy z** ASR **LDWS** – Asystent pasa ruchu SRS poduszka powietrzna kierowcy oraz pasażera
Zbiornik paliwa	90 litrów | 16 litrów Ad-Blue®
Skrzynia biegów	6 biegowa MZZ6F 6.369 - 3.767 - 1.966 - 1.355 - 1.000 - 0.782; Bieg wsteczny 6.369; Przełożenie główne 4.100 (41/10)
Typ skrzyni biegów	MANUALNA | NEES 2 – Zautomatyzowana T/M
Wymiary ramy	Szerokość 70 mm, Wysokość 216 mm, Grubość 6 mm
Ilość miejsc	7
Opony	215/75 R17,5, koła tylne podwójne
Hamulce	Przód i tył: tarcze wentylowane z okładzinami bezazbestowymi. Mechaniczny hamulec ręczny na wale napędowym za skrzynią biegów. Typ hamulca: ABS sterowany hydraulicznie z elektronicznym wspomaganiem rozdziału hamowania.
Zawieszenie	Przód i Tył: pół eliptyczne resory ze stali stopowej. Hydrauliczne amortyzatory podwójnego działania.
Układ elektryczny	24V - Rozrusznik 90A, 2 akumulatory 100 Ah

Zawieszenie mechaniczne - OBDC - *11 ton*

Wymiary (mm)

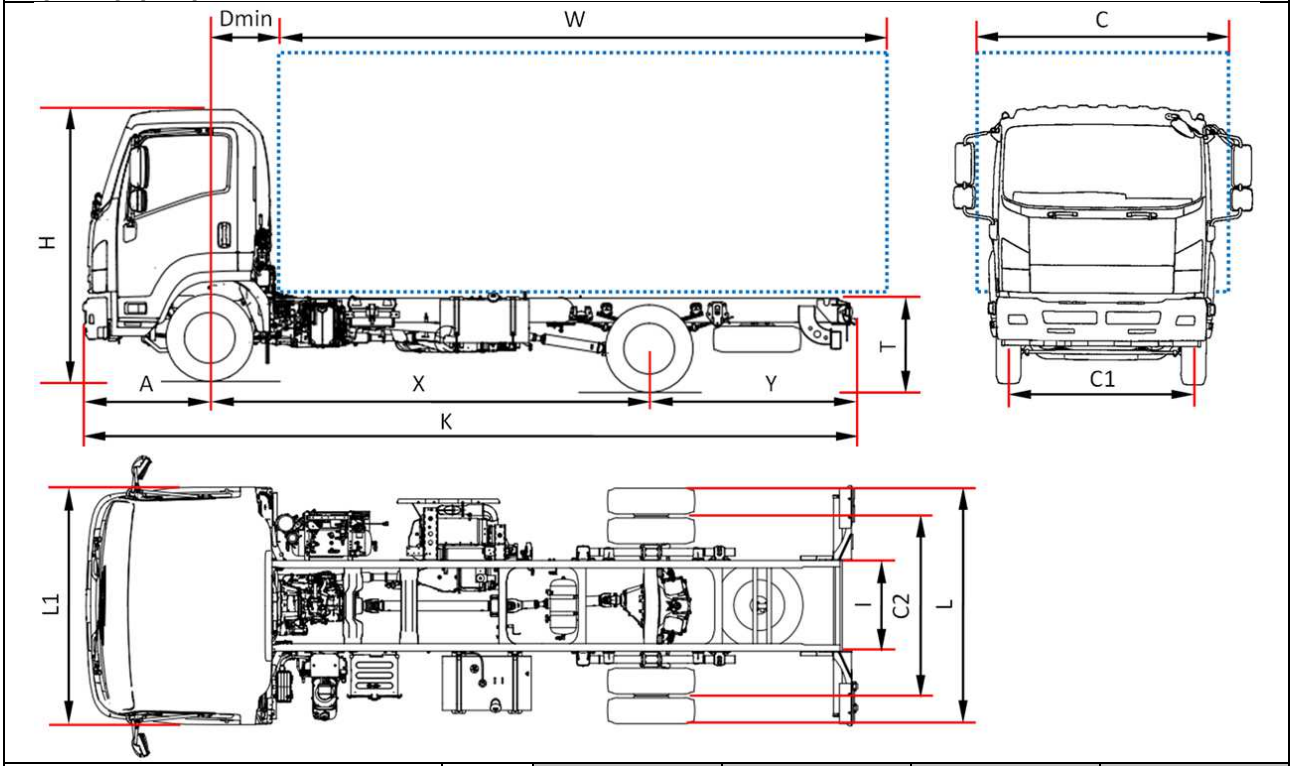

Nazwa Modelu		F 11 H	F 11 K	F 11 M	F 11 N
Rozstaw osi	X	3410	4060	4660	4990
Długość całkowita	K	6010	7000	7900	8350
Długość zabudowy min[1]	W	4130	5120	6020	6470
Długość zabudowy max[1]	W	4480	5470	6370	6820
Zwis tylny	Y	1430	1770	2070	2190
Wysokość ramy (bez obciążenia)	T	875	930	930	930
Wysokość podwozia z kabiną (bez obciążenia)	H	2510	2510	2510	2505
Szerokość podwozia	L	2170			
Szerokość kabiny [2]	L1	2195			
Szerokość nadwozia[3]	C	2500/2550			
Dł. od osi przedniej do początku kabiny	Dmin	710			
Zwis przedni	A	1170			
Wewntętrzny rozmiar ramy	I	840			
Rozstaw kół przednich	C1	1795			
Rozstaw kół tylnych	C2	1660			
Prześwit minimalny	-	185			
Wagi (kg)					
Masa własna[4]		3640	3715	3740	3780
Oś przednia bez obciążenia		2375	2370	2395	2415
Oś tylna bez obciążenia		1265	1345	1345	1365
Dopuszczalna całkowita masa pojazdu		11000			
Max. nacisk osi Przód/Tył		4000 / 7600			
Max. masa przyczepy bez/z hamulcem		750 / 3500			

1. Długość zabudowy podana w odniesieniu do równomiernie załadowanego pojazdu dla maksymalnego obciążenia każdej osi (wymiary podane w C.O.C bez zmian w konstrukcji podwozia).
2. Z wyłączeniem lusterek oraz kierunkowskazów bocznych.
3. Opcjonalne szerokości uchwytów bocznych lusterek : krótkie 2195/2286 – średnie 2286/2406 – długie 2406/2500
4. Podana waga uwzględnia: koło zapasowe, pełen zbiornik paliwa oraz wagę kierowcy 75kg. AMT : +25 kg

Zawieszenie mechaniczne - OBDC - *11 ton*

Rozstawy osi (mm) H 3410 - K 4060 - M 4660 - N 4990

Styczeń 2017

Wyposażenie	NEES 2 zautomatyzowana skrzynia biegów z HSA

Wyposażenie standardowe

- EGR – DPD (filtr cząstek stałych)
- SCR z Ad-Blue®
- Wyświetlacz multi informacyjny
- Klimatyzacja
- Ogranicznik prędkości (90km/h)
- Blokada tylnego dyferencjału
- Poziomowanie świateł
- Hamulec wydechowy
- Radio z USB
- Regulowana kierownica
- Pneumatyczny fotel kierowcy
- Elektryczne szyby
- Podgrzewane i elektryczne lusterka boczne
- Sygnalizacja biegu wstecznego
- Immobilizer
- Centralny zamek sterowany pilotem
- Tempomat
- Światła do jazdy dziennej
- Lampy przeciwmgielne

Silnik	ISUZU 4HK1E6C Diesel, 4 cylindry 16-zaworowy, common rail bezpośredni wtrysk paliwa, intercooler, turbosprężarka o zmiennej geometrii. Pojemność 5193 cm^3 Moc maks. 154kW (210KM) przy 2400 obr/min Max. moment obrotowy 706 Nm przy 1600 obr/min Poziom emisji spalin EURO VI z OBD-C			
Zbiornik paliwa	Paliwo	140 l	Ad-Blue®	16 l
Systemy bezpieczeństwa	ABS **ESC– Elektroniczna stabilizacja toru jazdy z** ASR **LDWS** – Asystent pasa ruchu SRS poduszka powietrzna kierowcy			
Skrzynia biegów	6 biegowa MZW6P – 6.615 - 4.095 - 2.358 - 1.531 - 1.000 - 0.722; Bieg wsteczny 6.615; Przełożenie główne 4.333 (39/9)			
Typ skrzyni biegów	MANUALNA		NEES 2 – Zautomatyzowana T/M	
Wymiary ramy	Szerokość 60 mm, Wysokość 225 mm (tylko rozstaw H wysokość minimalna 124,6 mm), grubość 6 mm			
Ilość miejsc	3			
Opony	235/75 R17,5, koła tylne podwójne			
Hamulce	Przód i tył:hamulec bębnowy.Pneumatyczny hamulec ręczny na koła tylne. System hamulcowy pneumatyczny na dwuubwodowym układzie hydraulicznym.			
Zawieszenie	Przód i Tył: sztywne z resorami piórowymi I stabilizatorem.			
Układ elektryczny	24V - Rozrusznik 90A, 2 akumulatory 115 Ah			

Zawieszenie Pneumatyczne - OBDC - *11 ton*

Wymiary (mm)

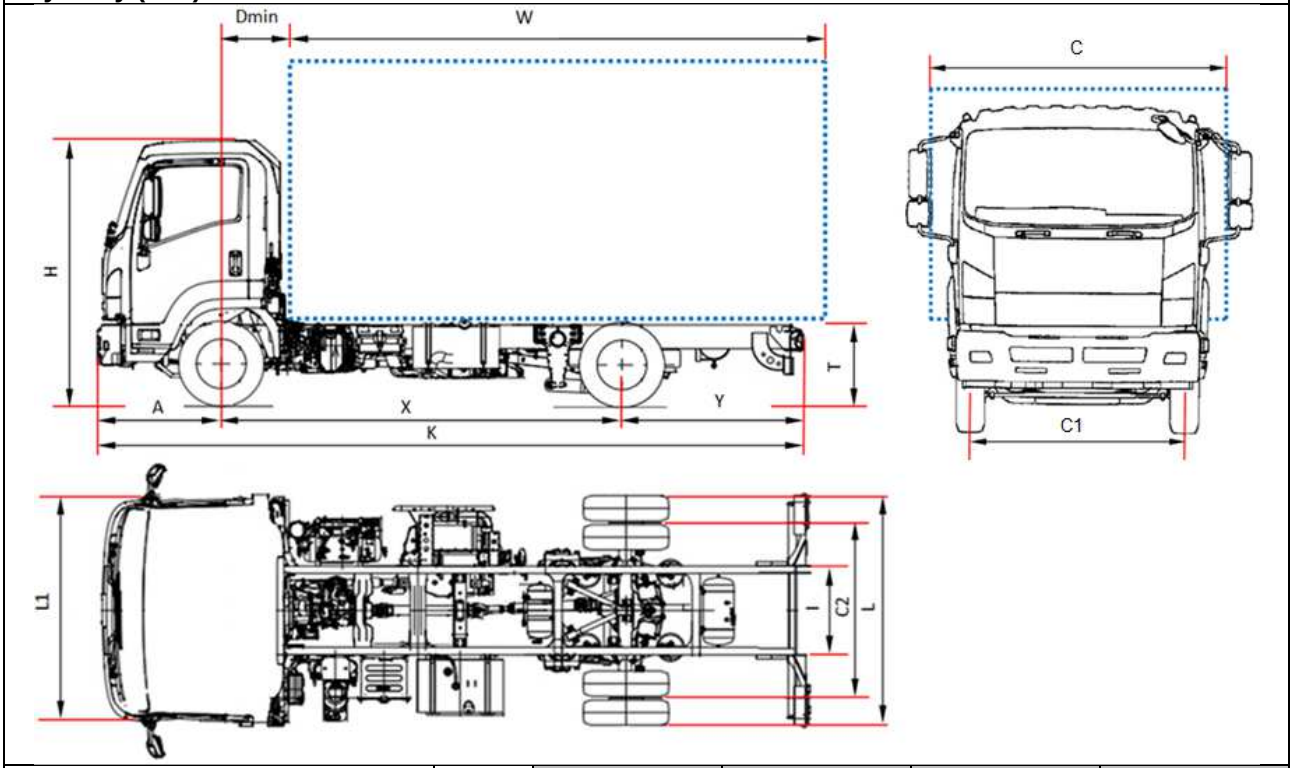

Nazwa Modelu		F 11A J	F 11A K	F 11A M	F 11A N
Rozstaw osi	X	3790	4060	4660	4990
Długość całkowita	K	6580	7000	7900	8350
Długość zabudowy min[1]	W	4700	5120	6020	6530
Długość zabudowy max[1]	W	5050	5470	6370	6880
Zwis tylny	Y	1620	1770	2070	2190
Wysokość ramy (bez obciążenia)	T	760			
Wysokość podwozia z kabiną (bez obciążenia)	H	2505			
Szerokość podwozia	L	2170			
Szerokość kabiny [2]	L1	2195			
Szerokość nadwozia[3]	C	2406/2500			
Dł. od osi przedniej do początku kabiny	Dmin	710			
Zwis przedni	A	1170			
Wewntętrzny rozmiar ramy	I	840			
Rozstaw kół przednich	C1	1795			
Rozstaw kół tylnych	C2	1660			
Prześwit minimalny	-	185			
Wagi (kg)					
Masa własna[4]		3765	3780	3825	3855
Oś przednia bez obciążenia		2355	2350	2375	2395
Oś tylna bez obciążenia		1410	1430	1450	1460
Dopuszczalna całkowita masa pojazdu		11000			
Max. nacisk osi Przód/Tył		4000 / 7600			
Max. masa przyczepy bez/z hamulcem		750 / 3500			

1. Długość zabudowy podana w odniesieniu do równomiernie załadowanego pojazdu dla maksymalnego obciążenia każdej osi (wymiary podane w C.O.C bez zmian w konstrukcji podwozia).
2. Z wyłączeniem lusterek oraz kierunkowskazów bocznych.
3. Opcjonalne szerokości uchwytów bocznych lusterek : krótkie 2195/2286 – średnie 2286/2406 – długie 2406/2500
4. Podana waga uwzględnia: koło zapasowe, pełen zbiornik paliwa oraz wagę kierowcy 75kg. AMT : +25 kg

Wszystkie zamieszczone dane muszą zostać potwierdzone przez certyfikat homologacji COC.

Uwaga: Podane zostały przykładowe wymiary oraz wagi. Za dopełnienie wymagań prawnych odpowiedzialne pozostają firmy zabudowujące pojazd. Isuzu nie ponosi odpowiedzialności za jakiekolwiek informacje które zawierają niezgodne dane opisy lub ilustracje.

Zawieszenie Pneumatyczne - OBDC - *11 ton*

Rozstawy osi (mm) J 3790 - K 4060 - M 4660 - N 4990

Styczeń 2017

Wyposażenie	NEES 2 zautomatyzowana skrzynia biegów z HSA

Wyposażenie standardowe

- EGR – DPD (filtr cząstek stałych)
- SCR z Ad-Blue®
- Wyświetlacz multi informacyjny
- Klimatyzacja
- Ogranicznik prędkości (90km/h)
- Blokada tylnego dyferencjału
- Poziomowanie świateł
- Hamulec wydechowy
- Radio z USB
- Regulowana kierownica
- Pneumatyczny fotel kierowcy
- Elektryczne szyby
- Podgrzewane i elektryczne lusterka boczne
- Sygnalizacja biegu wstecznego
- Immobilizer
- Centralny zamek sterowany pilotem
- Tempomat
- Światła do jazdy dziennej
- Lampy przeciwmgielne

Silnik	ISUZU 4HK1E6C Diesel, 4 cylindry 16-zaworowy, common rail bezpośredni wtrysk paliwa, intercooler, turbosprężarka o zmiennej geometrii. Pojemność 5193 cm^3 Moc maks. 154kW (210KM) przy 2400 obr/min Max. moment obrotowy 706 Nm przy 1600 obr/min Poziom emisji spalin EURO VI z OBD-C
Zbiornik paliwa	Paliwo 140 l | Ad-Blue® 16 l
Systemy bezpieczeństwa	ABS **ESC– Elektroniczna stabilizacja toru jazdy z** ASR **LDWS** – Asystent pasa ruchu **AEBS (Active Emergency Braking System) aktywny system wspomagania nagłego hamowania** SRS poduszka powietrzna kierowcy
Skrzynia biegów	6 biegowa MZW6P – 6.615 - 4.095 - 2.358 - 1.531 - 1.000 - 0.722; Bieg wsteczny 6.615; Przełożenie główne rozstaw osi J 5.125 (41/8) – Przełożenie główne pozostałe rozsatwy osi 4.555 (41/9)
Typ skrzyni biegów	MANUALNA | NEES 2 – Zautomatyzowana T/M
Wymiary ramy	Szerokośc 60 mm, Wysokość 225 mm (tylko rozstaw osi H wysokość minimalna 124,6 mm), Grubość 6 mm
Ilość miejsc	3
Opony	235/75 R17,5, koła tylne podwójne
Hamulce	Przód i tył:hamulec bębnowy.Pneumatyczny hamulec ręczny na koła tylne. System hamulcowy pneumatyczny na dwuubwodowym układzie hydraulicznym.
Zawieszenie	Przód: sztywne resory piórowe. Tył: 4 poduszki pneumatyczne z kontrolą wysokości. Stabilizator na przód i tył.
Układ elektryczny	24V - Rozrusznik 90A, 2 akumulatory 115 Ah

ALL DATA MUST BE CONFIRMED BY THE TYPE APPROVAL CERTIFICATE

Note: Dimensions and weight are given as guide only. Bodybuilders are responsible for ensuring all legal requirements are met. Isuzu shall have no liability whatsoever should information supplied have incorrect data, description or illustrations.

Zawieszenie Mechaniczne - OBDC - *12 ton*

Wymiary (mm)

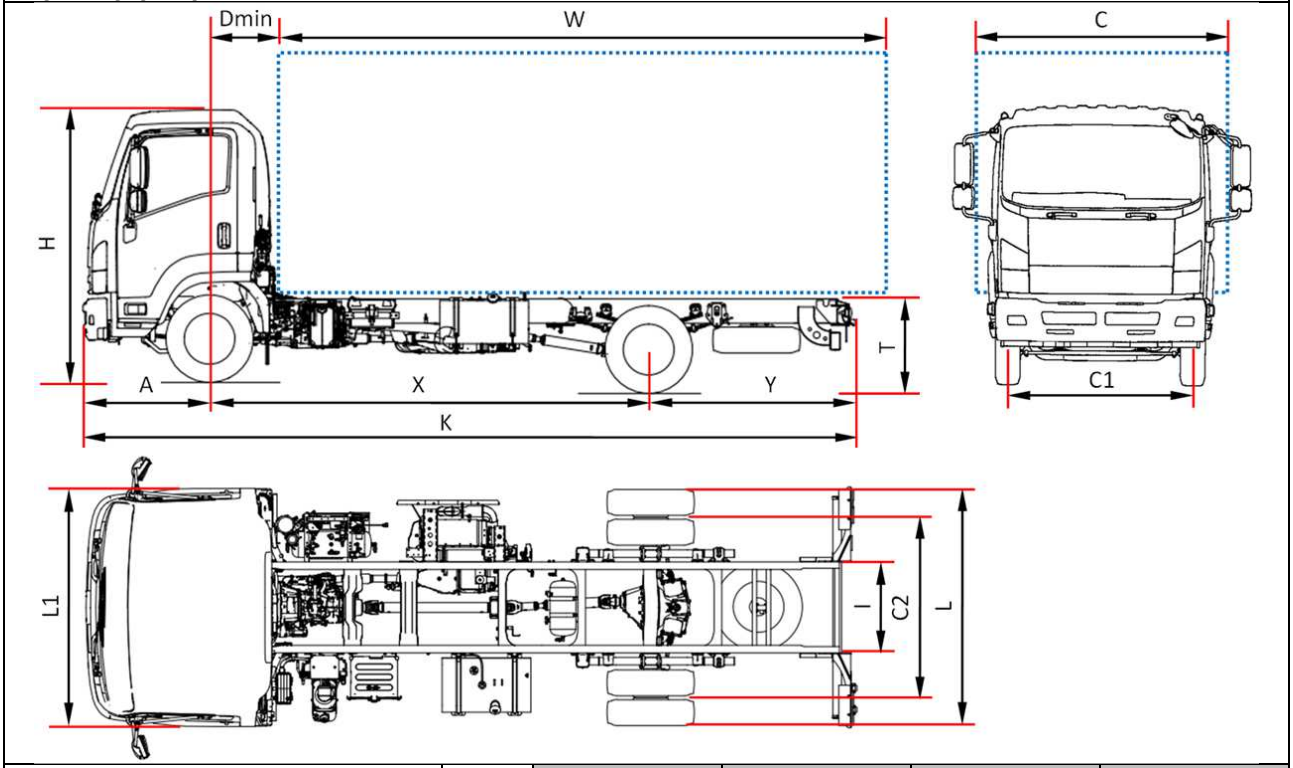

Nazwa Modelu		F 12 J	F 12 L	F 12 N	F 12 Q
Rozstaw osi	X	3790	4360	4990	5320
Długość całkowita	K	6610	7480	8380	8680
Długość zabudowy min[1]	W	4705	5575	6475	6950
Długość zabudowy max[1]	W	5055	5925	6825	7125
Zwis tylny	Y	1645	1945	2215	2185
Wysokość ramy (bez obciążenia)	T	890			
Wysokość podwozia z kabiną (bez obciążenia)	H	2585			
Szerokość podwozia	L	2245			
Szerokość kabiny [2]	L1	2195			
Szerokość nadwozia[3]	C	2500/2550			
Dł. od osi przedniej do początku kabiny	Dmin	730			
Zwis przedni	A	1175			
Wewntętrzny rozmiar ramy	I	840			
Rozstaw kół przednich	C1	1800			
Rozstaw kół tylnych	C2	1705			
Prześwit minimalny	-	205			
Wagi (kg)					
Masa własna[4]		4070	4130	4190	4200
Oś przednia bez obciążenia		2610	2660	2700	2715
Oś tylna bez obciążenia		1460	1470	1490	1485
Dopuszczalna całkowita masa pojazdu		11990			
Max. nacisk osi Przód/Tył		4480 / 8480			
Max. masa przyczepy bez/z hamulcem		750 / 3500			

1. Długość zabudowy podana w odniesieniu do równomiernie załadowanego pojazdu dla maksymalnego obciążenia każdej osi (wymiary podane w C.O.C bez zmian w konstrukcji podwozia).
2. Z wyłączeniem lusterek oraz kierunkowskazów bocznych.
3. Opcjonalne szerokości uchwytów bocznych lusterek : krótkie 2195/2286 – średnie 2286/2406 – długie 2406/2500
4. Podana waga uwzględnia: koło zapasowe, pełen zbiornik paliwa oraz wagę kierowcy 75kg. AMT : +30 kg

Zawieszenie Mechaniczne - OBDC - *12 ton*

Rozstawy osi (mm) J 3790 - L 4360 - N 4990 - Q 5320

Styczeń 2017

Wyposażenie	NEES 2 zautomatyzowana skrzynia biegów z HSA

Wyposażenie standardowe

- EGR – DPD (filtr cząstek stałych)
- SCR z Ad-Blue®
- Wyświetlacz multi informacyjny
- Klimatyzacja
- Ogranicznik prędkości (90km/h)
- Blokada tylnego dyferencjału
- Poziomowanie świateł
- Hamulec wydechowy
- Radio z USB
- Regulowana kierownica
- Pneumatyczny fotel kierowcy
- Elektryczne szyby
- Podgrzewane i elektryczne lusterka boczne
- Sygnalizacja biegu wstecznego
- Immobilizer
- Centralny zamek sterowany pilotem
- Tempomat
- Światła do jazdy dziennej
- Lampy przeciwmgielne

Silnik	ISUZU 4HK1E6C Diesel, 4 cylindry 16-zaworowy, common rail bezpośredni wtrysk paliwa, intercooler, turbosprężarka o zmiennej geometrii. Pojemność 5193 cm^3 Moc maks. 177kW (240KM) przy 2400 obr/min Max. moment obrotowy 765 Nm przy 1600 obr/min Poziom emisji spalin EURO VI update OBD-C			
Zbiornik paliwa	Paliwo	140 l	Ad-Blue®	16 l
Systemy bezpieczeństwa	ABS **ESC– Elektroniczna stabilizacja toru jazdy z** ASR **LDWS** – Asystent pasa ruchu SRS poduszka powietrzna kierowcy			
Skrzynia biegów	6 biegowa MZW6P – 6.615 - 4.095 - 2.358 - 1.531 - 1.000 - 0.722; Bieg wsteczny 6.615; Przełożenie główne rozstaw osi J 5.125 (41/8) – Przełożenie główne pozostałe rozstawy osi 4.555 (41/9)			
Typ skrzyni biegów	MANUALNA		NEES 2 – Zautomatyzowana T/M	
Wymiary ramy	Szerokość 60 mm, Wysokość 225 mm, Grubość 6 mm			
Ilość miejsc	3			
Opony	245/70 R19,5, koła tylne podwójne			
Hamulce	Przód i tył:hamulec bębnowy.Pneumatyczny hamulec ręczny na koła tylne. System hamulcowy pneumatyczny na dwuubwodowym układzie hydraulicznym.			
Zawieszenie	Przód i Tył: sztywne z resorami piórowymi I stabilizatorem.			
Układ elektryczny	24V - Rozrusznik 90A, 2 akumulatory 115 Ah			

Zawieszenie pneumatyczne - OBDC - *12 ton*

Wymiary (mm)

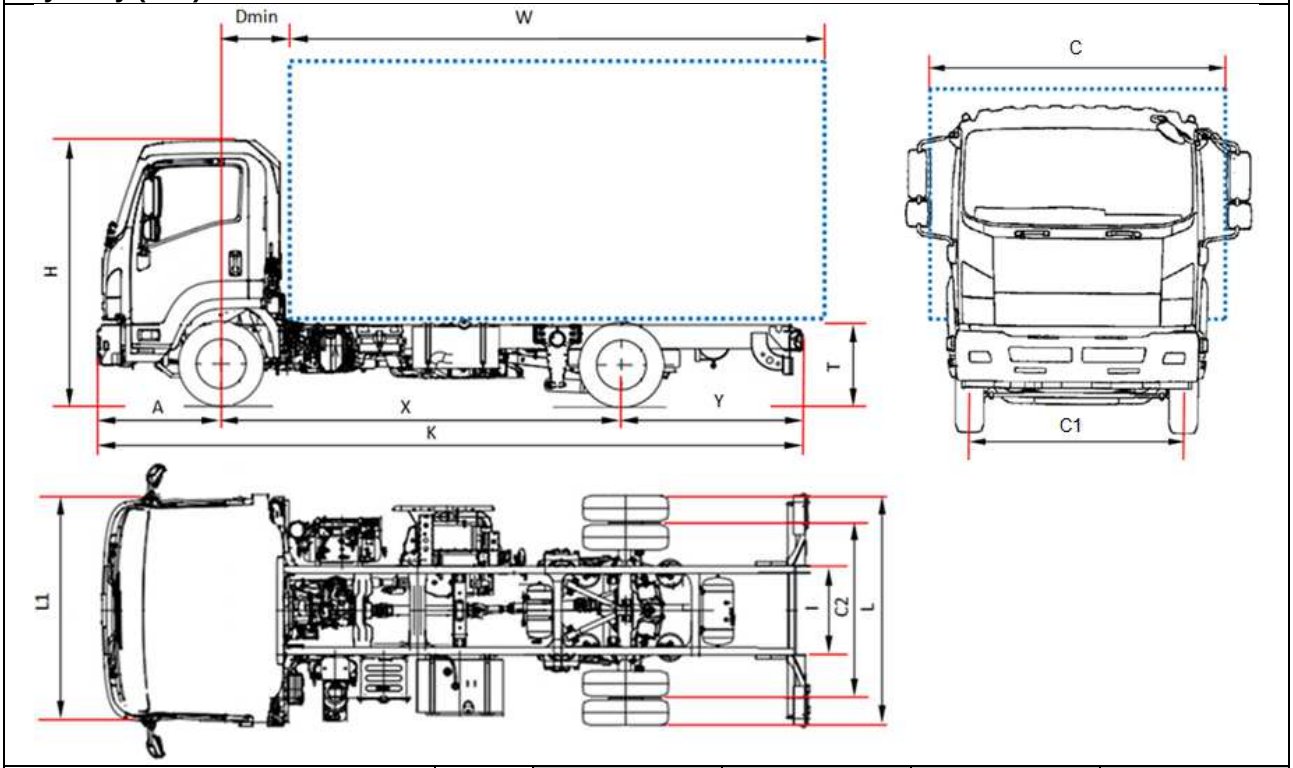

Nazwa Modelu		F 12 J	F 12 L	F 12 N	F 12 Q
Rozstaw osi	X	3790	4360	4990	5320
Długość całkowita	K	6620	7490	8390	8690
Długość zabudowy min[1]	W	4735	5605	6505	6805
Długość zabudowy max[1]	W	5085	5955	6855	7155
Zwis tylny	Y	1665	1955	2225	2195
Wysokość ramy (bez obciążenia)	T	785			
Wysokość podwozia z kabiną (bez obciążenia)	H	2585			
Szerokość podwozia	L	2205			
Szerokość kabiny [2]	L1	2195			
Szerokość nadwozia[3]	C	2406 / 2500			
Dł. od osi przedniej do początku kabiny	Dmin	710			
Zwis przedni	A	1175			
Wewntętrzny rozmiar ramy	I	840			
Rozstaw kół przednich	C1	1805			
Rozstaw kół tylnych	C2	1670			
Prześwit minimalny	-				
Wagi (kg)					
Masa własna[4]		4155	4215	4285	4295
Oś przednia bez obciążenia		2650	2690	2715	2725
Oś tylna bez obciążenia		1505	1525	1570	1570
Dopuszczalna całkowita masa pojazdu		11990			
Max. nacisk osi Przód/Tył		4480 / 8480			
Max. masa przyczepy bez/z hamulcem		3500			

1. Długość zabudowy podana w odniesieniu do równomiernie załadowanego pojazdu dla maksymalnego obciążenia każdej osi (wymiary podane w C.O.C bez zmian w konstrukcji podwozia).
2. Z wyłączeniem lusterek oraz kierunkowskazów bocznych.
3. Opcjonalne szerokości uchwytów bocznych lusterek: krótkie 2195/2286 – średnie 2286/2406 – długie 2500/2550
4. Podana waga uwzględnia: koło zapasowe, pełen zbiornik paliwa oraz wagę kierowcy 75kg. AMT : +25 kg

Wszystkie zamieszczone dane muszą zostać potwierdzone przez certyfikat homologacji COC.

Uwaga: Podane zostały przykładowe wymiary oraz wagi. Za dopełnienie wymagań prawnych odpowiedzialne pozostają firmy zabudowujące pojazd. Isuzu nie ponosi odpowiedzialności za jakiekolwiek informacje które zawierają niezgodne dane opisy lub ilustracje.

Zawieszenie Pneumatyczne - OBDC - *12 ton*

Rozstawy osi (mm) J 3790 - L 4360 - N 4990 - Q 5320

Styczeń 2017

Wyposażenie	NEES 2 zautomatyzowana skrzynia biegów z HSA

Wyposażenie standardowe

- EGR – DPD (filtr cząstek stałych)
- SCR z Ad-Blue®
- Wyświetlacz multi informacyjny
- Klimatyzacja
- Ogranicznik prędkości (90km/h)
- Blokada tylnego dyferencjału
- Poziomowanie świateł
- Hamulec wydechowy
- Radio z USB
- Regulowana kierownica
- Pneumatyczny fotel kierowcy
- Elektryczne szyby
- Podgrzewane i elektryczne lusterka boczne
- Sygnalizacja biegu wstecznego
- Immobilizer
- Centralny zamek sterowany pilotem
- Tempomat
- Światła do jazdy dziennej
- Lampy przeciwmgielne

Silnik	ISUZU 4HK1E6C Diesel, 4 cylindry 16-zaworowy, common rail bezpośredni wtrysk paliwa, intercooler, turbosprężarka o zmiennej geometrii. Pojemność 5193 cm3 Moc maks. 177kW (240KM) przy 2400 obr/min Max. moment obrotowy 765 Nm przy 1600 obr/min Poziom emisji spalin EURO VI update OBD-C			
Zbiornik paliwa	Paliwo	140 l	Ad-Blue®	16 l
Systemy bezpieczeństwa	ABS **ESC– Elektroniczna stabilizacja toru jazdy z** ASR **LDWS** – Asystent pasa ruchu **AEBS (Active Emergency Braking System) aktywny system wspomagania nagłego hamowania** SRS poduszka powietrzna kierowcy			
Skrzynia biegów	6 biegowa MZW6P – 6.615 - 4.095 - 2.358 - 1.531 - 1.000 - 0.722; Bieg wsteczny 6.615; Przełożenie główne rostaw osi J 5.125 (41/8) – Przełożenie główne pozostałe rozstawy osi 4.555 (41/9)			
Typ skrzyni biegów	MANUALNA		NEES 2 – Zautomatyzowana T/M	
Wymiary ramy	Szerokość 60 mm, Wysokość 225 mm, Grubość 6 mm			
Ilość miejsc	3			
Opony	245/75 R19,5, koła tylne podwójne			
Hamulce	Przód i Tył: hamulce bębnowe. Hamulec ręczny na oś tylną: pneumatyczny. System hamulcowy: w pełni pneumatyczny.			
Zawieszenie	Przód: sztywne resory piórowe. Tył: 4 poduszki pneumatyczne z kontrolą wysokości. Stabilizator na przód i tył.			
Układ elektryczny	24V - Rozrusznik 90A, 2 akumulatory 115 Ah			

Wszytskie zamieszczone dane muszą zostać potwierdzone przez certyfikat homologacji COC.

Uwaga: Podane zostały przykładowe wymiary oraz wagi. Za dopełnienie wymagań prawnych odpowiedzialne pozostają firmy zabudowujące pojazd. Isuzu nie ponosi odpowiedzialności za jakiekolwiek informacje które zawierają niezgodne dane opisy lub ilustracje.

Zawieszenie Mechaniczne - OBDC - *14 ton*

Wymiary (mm)

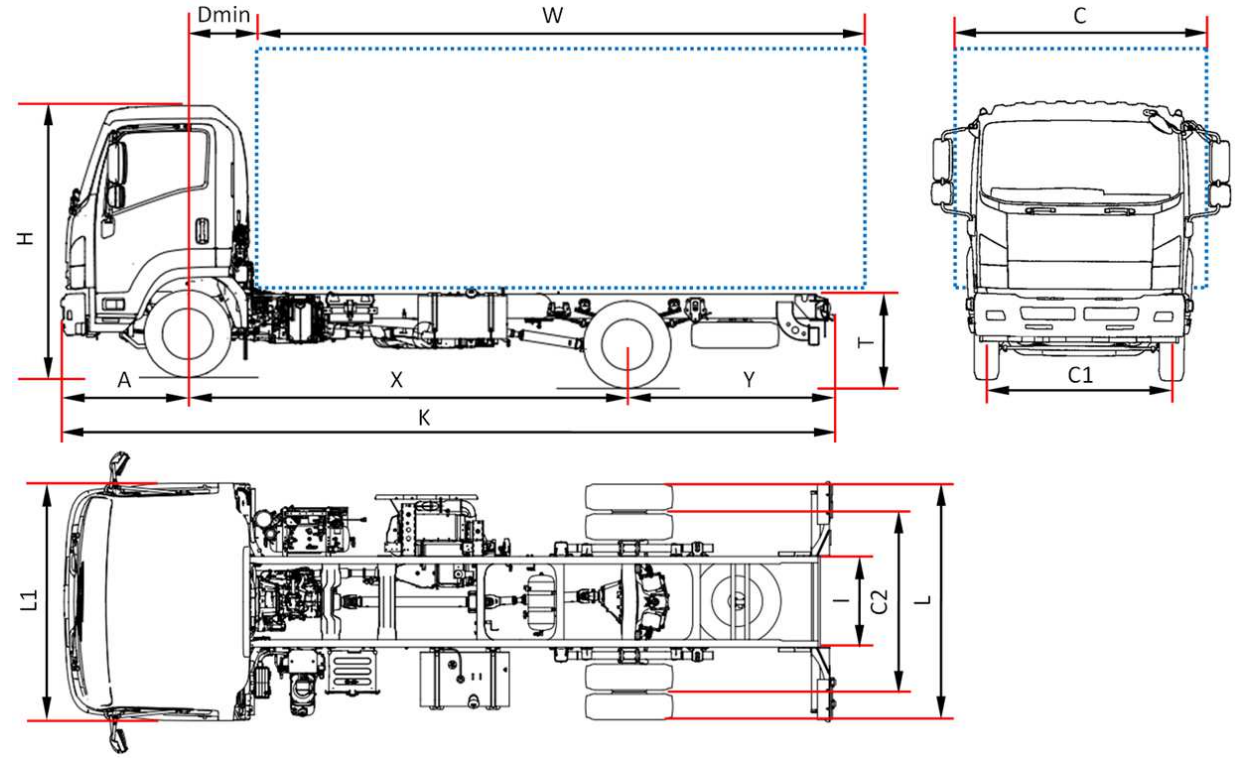

Nazwa Modelu		F 14 J	F 14 L	F 14 N	F 14 Q
Rozstaw osi	X	3790	4360	4990	5320
Długość całkowita	K	6610	7480	8380	8680
Długość zabudowy min[1]	W	4400	5200	6200	6750
Długość zabudowy max[1]	W	4500	5350	6350	6900
Zwis tylny	Y	1645	1945	2215	2185
Wysokość ramy (bez obciążenia)	T	890	885	885	885
Wysokość podwozia z kabiną (bez obciążenia)	H	2600			
Szerokość podwozia	L	2255			
Szerokość kabiny [2]	L1	2195			
Szerokość nadwozia[3]	C	2500 / 2550			
Dł. od osi przedniej do początku kabiny	Dmin	710			
Zwis przedni	A	1175			
Wewntętrzny rozmiar ramy	I	840			
Rozstaw kół przednich	C1	1800			
Rozstaw kół tylnych	C2	1705			
Prześwit minimalny	-	215			
Wagi (kg)					
Masa własna[4]		4100	4160	4220	4230
Oś przednia bez obciążenia		2620	2670	2710	2725
Oś tylna bez obciążenia		1480	1490	1510	1505
Dopuszczalna całkowita masa pojazdu		14000			
Max. nacisk osi Przód/Tył		5000 / 9000			
Max. masa przyczepy bez/z hamulcem		750 / 3500			

1. Długość zabudowy podana w odniesieniu do równomiernie załadowanego pojazdu dla maksymalnego obciążenia każdej osi (wymiary podane w C.O.C bez zmian w konstrukcji podwozia).
2. Z wyłączeniem lusterek oraz kierunkowskazów bocznych.
3. Opcjonalne szerokości uchwytów bocznych lusterek : krótkie 2195/2286 – średnie 2286/2406 – długie 2406/2500
4. Podana waga uwzględnia: koło zapasowe, pełen zbiornik paliwa oraz wagę kierowcy 75kg. AMT : +30 kg

Zawieszenie Mechaniczne - OBDC - *14 ton*

Rozstawy osi (mm) J 3790 - L 4360 - N 4990 - Q 5320

Styczeń 2017

Wyposażenie	NEES 2 zautomatyzowana skrzynia biegów z HSA

Wyposażenie standardowe

- EGR – DPD (filtr cząstek stałych)
- SCR z Ad-Blue®
- Wyświetlacz multi informacyjny
- Klimatyzacja
- Ogranicznik prędkości (90km/h)
- Blokada tylnego dyferencjału
- Poziomowanie świateł
- Hamulec wydechowy
- Radio z USB
- Regulowana kierownica
- Pneumatyczny fotel kierowcy
- Elektryczne szyby
- Podgrzewane i elektryczne lusterka boczne
- Sygnalizacja biegu wstecznego
- Immobilizer
- Centralny zamek sterowany pilotem
- Tempomat
- Światła do jazdy dziennej
- Lampy przeciwmgielne

Silnik	ISUZU 4HK1E6C Diesel, 4 cylindry 16-zaworowy, common rail bezpośredni wtrysk paliwa, intercooler, turbosprężarka o zmiennej geometrii. Pojemność 5193 cm3 Moc maks. 177kW (240KM) przy 2400 obr/min Max. moment obrotowy 765 Nm przy 1600 obr/min Poziom emisji spalin EURO VI update OBD-C			
Zbiornik paliwa	Paliwo	140 l	Ad-Blue®	16 l
Systemy bezpieczeństwa	ABS **ESC– Elektroniczna stabilizacja toru jazdy z** ASR **LDWS** – Asystent pasa ruchu SRS poduszka powietrzna kierowcy			
Skrzynia biegów	6 biegowa MZW6P – 6.615 - 4.095 - 2.358 - 1.531 - 1.000 - 0.722; Bieg wsteczny 6.615; Przełożenie główne 5.571(39/7)			
Typ skrzyni biegów	MANUALNA		NEES 2 – Zautomatyzowana T/M	
Wymiary ramy	Szerokośc 60 mm, Wysokość 225 mm, Grubość 6 mm			
Ilość miejsc	3			
Opony	265/70 R19,5, koła tylne podwójne			
Hamulce	Przód i Tył: hamulce bębnowe. Hamulec ręczny na oś tylną: pneumatyczny. System hamulcowy: w pełni pneumatyczny.			
Zawieszenie	Przód i Tył: sztywne z resorami piórowymi I stabilizatorem.			
Układ elektryczny	24V - Rozrusznik 90A, 2 akumulatory 115 Ah			

Zawieszenie Pneumatyczne - OBDC - *14 ton*

Wymiary (mm)

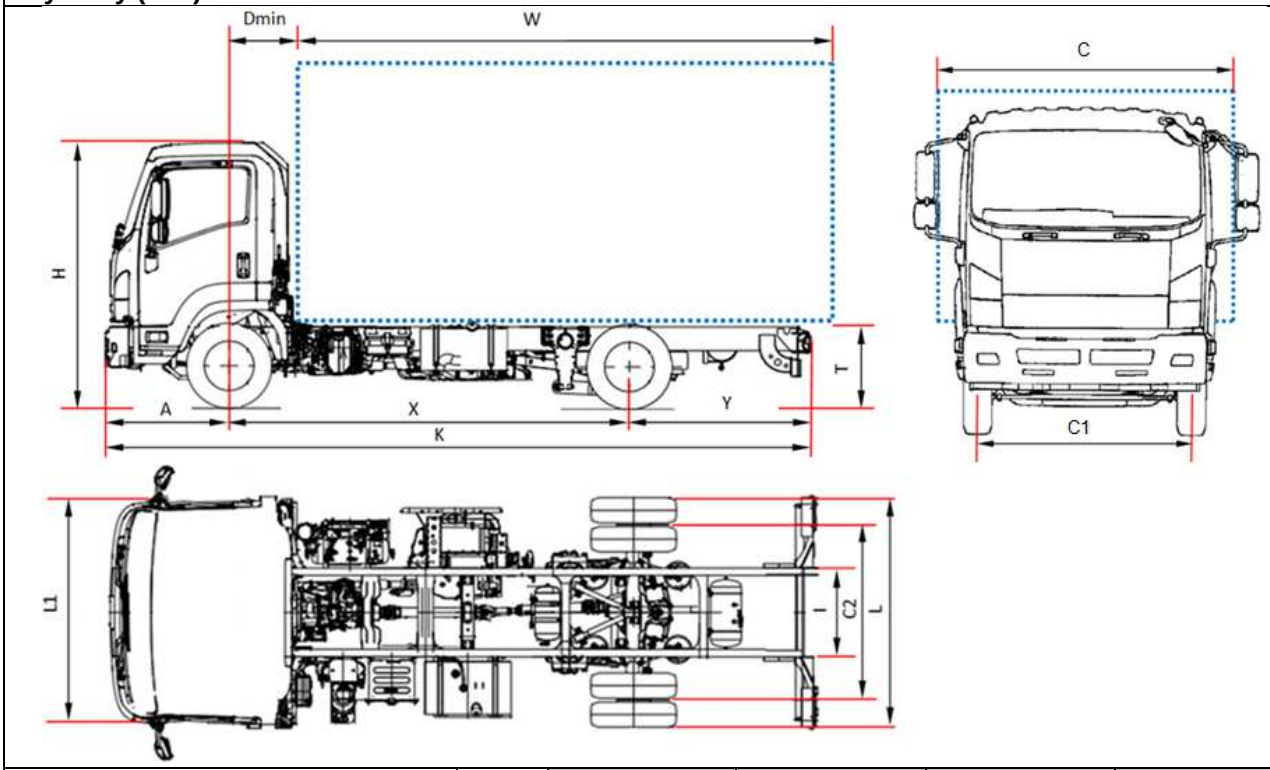

Nazwa Modelu		F 14N J	F 14N L	F 14N N	F 14N Q
Rozstaw osi	X	3790	4360	4990	5320
Długość całkowita	K	6610	7480	8380	8610
Długość zabudowy min[1]	W	4735	5605	6505	6805
Długość zabudowy max[1]	W	5085	5955	6855	7155
Zwis tylny	Y	1645	1945	2215	2185
Wysokość ramy (bez obciążenia)	T	785			
Wysokość podwozia z kabiną (bez obciążenia)	H	2550			
Szerokość podwozia	L	2205			
Szerokość kabiny [2]	L1	2195			
Szerokość nadwozia[3]	C	2500 / 2550			
Dł. od osi przedniej do początku kabiny	Dmin	710			
Zwis przedni	A	1175			
Wewntętrzny rozmiar ramy	I	840			
Rozstaw kół przednich	C1	1800			
Rozstaw kół tylnych	C2	1670			
Wagi (kg)					
Masa własna[4]		4270	4330	4400	4410
Oś przednia bez obciążenia		2685	2735	2775	2790
Oś tylna bez obciążenia		1585	1595	1625	1990
Dopuszczalna całkowita masa pojazdu		14000			
Max. nacisk osi Przód/Tył		5000 / 9000			
Max. masa przyczepy bez/z hamulcem		3500			

1. Długość zabudowy podana w odniesieniu do równomiernie załadowanego pojazdu dla maksymalnego obciążenia każdej osi (wymiary podane w C.O.C bez zmian w konstrukcji podwozia).
2. Z wyłączeniem lusterek oraz kierunkowskazów bocznych.
3. Opcjonalne szerokości uchwytów bocznych lusterek : krótkie 2195/2286 – średnie 2286/2406 – długie 2406/2500
4. Podana waga uwzględnia: koło zapasowe, pełen zbiornik paliwa oraz wagę kierowcy 75kg. AMT : +25 kg

Wszystkie zamieszczone dane muszą zostać potwierdzone przez certyfikat homologacji COC.

Uwaga: Podane zostały przykładowe wymiary oraz wagi. Za dopełnienie wymagań prawnych odpowiedzialne pozostają firmy zabudowujące pojazd. Isuzu nie ponosi odpowiedzialności za jakiekolwiek informacje które zawierają niezgodne dane opisy lub ilustracje.

Zawieszenie Pneumatyczne - OBDC - *14 ton*

Rozstawy osi (mm) J 3790 - K 4060 - M 4660 - N 4990

Styczeń 2017

Wyposażenie	NEES 2 zautomatyzowana skrzynia biegów z HSA

Wyposażenie standardowe

- EGR – DPD (filtr cząstek stałych)
- SCR z Ad-Blue®
- Wyświetlacz multi informacyjny
- Klimatyzacja
- Ogranicznik prędkości (90km/h)
- Blokada tylnego dyferencjału
- Poziomowanie świateł
- Hamulec wydechowy
- Radio z USB
- Regulowana kierownica
- Pneumatyczny fotel kierowcy
- Elektryczne szyby
- Podgrzewane i elektryczne lusterka boczne
- Sygnalizacja biegu wstecznego
- Immobilizer
- Centralny zamek sterowany pilotem
- Tempomat
- Światła do jazdy dziennej
- Lampy przeciwmgielne

Silnik	ISUZU 4HK1E6C Diesel, 4 cylindry 16-zaworowy, common rail bezpośredni wtrysk paliwa, intercooler, turbosprężarka o zmiennej geometrii. Pojemność 5193 cm3 Moc maks. 177kW (240KM) przy 2400 obr/min Max. moment obrotowy 765 Nm przy 1600 obr/min Poziom emisji spalin EURO VI update OBD-C
Zbiornik paliwa	Paliwo 140 l | Ad-Blue® 16 l
Systemy bezpieczeństwa	ABS ESC– Elektroniczna stabilizacja toru jazdy z ASR LDWS – Asystent pasa ruchu AEBS (Active Emergency Braking System) aktywny system wspomagania nagłego hamowania SRS poduszka powietrzna kierowcy
Skrzynia biegów	6 biegowa MZW6P – 6.615 - 4.095 - 2.358 - 1.531 - 1.000 - 0.722; Bieg wsteczny: 6.615; Przełożenie główne: 5.571(39/7)
Typ skrzyni biegów	MANUALNA | NEES 2 – Zautomatyzowana T/M
Wymiary ramy	Szerokość: 60 mm, Wysokość: 225 mm, Gruość: 6 mm
Ilość miejsc	3
Opony:	265/70 R19,5 koła tylne podwójne
Hamulce:	Przód i Tył: hamulce bębnowe. Zgodny z normą CEE układ 4 kanalowy wyposazony w ABS w pełni pneumatyczny. Pneumatyczny hamulec ręczny na koła tylne.
Suspension:	Przód: sztywne resory piórowe. Tył: 4 poduszki pneumatyczne z kontrolą wysokości. Stabilizator na przód i tył.
Układ elektryczny	24V - Rozrusznik 90A, 2 akumulatory 115 Ah

Wszytskie zamieszczone dane muszą zostać potwierdzone przez certyfikat homologacji COC.

Uwaga: Podane zostały przykładowe wymiary oraz wagi. Za dopełnienie wymagań prawnych odpowiedzialne pozostają firmy zabudowujące pojazd. Isuzu nie ponosi odpowiedzialności za jakiekolwiek informacje które zawierają niezgodne dane opisy lub ilustracje.

ISUZU

Série Bleu

Katalog 2017
Serie N-F

Wersja 1

W celu uzyskania informacji:

ISUZU MOTORS LIMITED

www.isuzu.it
www.isuzu.fr
www.isuzu.ch
www.isuzu.es
www.isuzutrucks.cz
www.isuzutrucks.sk
www.isuzutrucks.pl
www.graditelj-group.com
www.isuzuromania.com.ro
www.isuzutrucks.hu

Informacje zawarte w tym katalogu mają charakter wyłącznie ogólny. Firma Midi Europe zastrzega sobie prawo do modyfikowania lub zmiany specyfikacji w dowolnym momencie. Dalsze informacje można uzyskać w naszym dziale technicznym.

Kolor pojazdu widoczny w tym katalogu może różnić się od rzeczywistego koloru pojazdu.

Midi Europe poleca:

Shell Lubricants